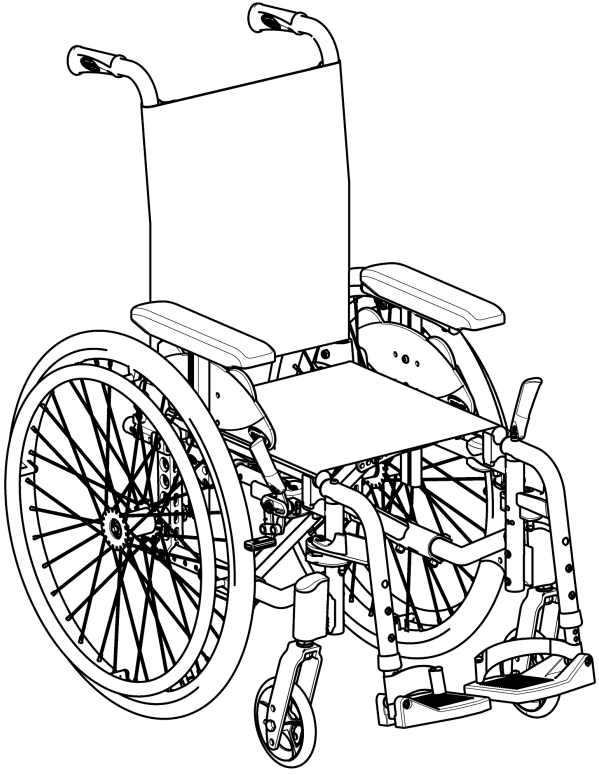

Invacare® Action 3 Junior

fr Fauteuil roulant pédiatrique
Manuel d'utilisation

CE

Ce manuel DOIT être remis à l'utilisateur du produit.
AVANT d'utiliser ce produit, vous DEVEZ lire ce manuel et le conserver pour pouvoir vous y reporter ultérieurement.

INVACARE®

Yes, you can.®

©2021 Invacare Corporation
Tous droits réservés. La republication, la duplication ou la modification de tout ou partie du présent document est interdite sans l'accord écrit préalable d'Invacare Corporation. Les marques commerciales sont identifiées par ™ et ®. Toutes les marques commerciales sont détenues par ou cédées sous licence à Invacare Corporation ou ses filiales, sauf stipulation contraire.

Sommaire

1 Généralités 5
1.1 Introduction 5
1.2 Symboles figurant dans ce manuel 5
1.3 Informations de garantie 6
1.4 Limitation de responsabilité 6
1.5 Conformité 6
1.5.1 Normes spécifiques au produit 6
1.6 Durée de vie 6

2 Sécurité 7
2.1 Informations de sécurité 7
2.2 Dispositifs de sécurité 9
2.3 Étiquettes et symboles figurant sur le produit 10

3 Présentation du produit 12
3.1 Description du produit 12
3.2 Utilisation prévue 12
3.3 Pièces principales du fauteuil roulant 13
3.4 Freins de stationnement 14
3.5 Dossier 15
3.5.1 Toile de dossier standard 15
3.5.2 Toile de dossier réglable 16
3.5.3 Hauteur de la toile de dossier 17
3.5.4 Dossier fixe 17
3.5.5 Dossier rabattable 17
3.5.6 Dossier inclinable 18
3.5.7 Renfort de dossier 19
3.5.8 Poignées de poussée 20
3.6 Garde-boue 21
3.7 Accoudoirs 22
3.7.1 Accoudoir, réglable en hauteur en continu, amovible 22
3.8 Repose-jambes 23
3.8.1 Repose-jambes escamotables 23
3.8.2 Repose-jambes escamotables à angle réglable 24
3.9 Dispositif anti-bascule 26
3.10 Coussin d'assise 28

4 Options 29
4.1 Version Transit 29
4.2 Ceinture de maintien 30
4.3 Appui-tête 31
4.4 Kit stabilisateur 32
4.5 Aide à la bascule 32
4.6 Tablette 32
4.7 Tablette escamotable 33
4.8 Kit de roulettes de transfert 34
4.9 Pompe à air 35
4.10 Catadioptre 35

5 Réglages (Mise en service) 36
5.1 Informations de sécurité 36

6 Déplacement en fauteuil roulant 37
6.1 Informations de sécurité 37
6.2 Freinage lors de l'utilisation 38
6.3 S'installer dans le fauteuil/sortir du fauteuil roulant 39
6.4 Conduite et manœuvre du fauteuil roulant 40
6.5 Franchissement de marches et de trottoirs 41
6.6 Franchissement d'escaliers 43
6.7 Franchissement de rampes et de pentes 44
6.8 Stabilité et équilibre en position assise 46

7 Transport 48
7.1 Consignes de sécurité 48
7.2 Pliage et dépliage du fauteuil roulant 48
7.3 Soulèvement du fauteuil roulant 49
7.4 Démontage et montage des roues arrière 50
7.5 Transport du fauteuil roulant manuel sans occupant 51
7.6 Transport du fauteuil roulant occupé en véhicule 51

8 Maintenance 59
8.1 Informations de sécurité 59
8.2 Calendrier de maintenance 59
8.3 Nettoyage et désinfection 62
8.3.1 Informations de sécurité générales 62
8.3.2 Fréquence de nettoyage 63
8.3.3 Nettoyage 63
8.3.4 Désinfection 63
9 Dépannage 64
9.1 Informations de sécurité 64
9.2 Identification et résolution des pannes 65
10 Après l'utilisation 67
10.1 Stockage 67
10.2 Mise au rebut 67
10.3 Reconditionnement 67
11 Caractéristiques Techniques 68
11.1 Dimensions et poids 68
11.2 Poids maximum des pièces amovibles 69
11.3 Pneus 70
11.4 Matériaux 70
11.5 Conditions ambiantes 71

1 Généralités

1.1 Introduction

Le présent manuel d'utilisation contient des informations importantes sur la manipulation du produit. Pour garantir une utilisation en toute sécurité du produit, lisez attentivement le manuel d'utilisation et respectez les instructions de sécurité.

Veuillez noter que certaines sections du présent document peuvent ne pas s'appliquer à votre produit, étant donné que le document concerne tous les modèles disponibles (à la date d'impression).Sauf mention contraire, chaque section de ce document se rapporte à tous les modèles du produit.

Les modèles et les configurations disponibles dans votre pays sont répertoriés dans les documents de vente spécifiques au pays.

Invacare se réserve le droit de modifier les caractéristiques des produits sans préavis.

Avant de lire ce document, assurez-vous de disposer de la version la plus récente. Cette version est disponible au format PDF sur le site Internet d'Invacare.

Si la taille des caractères de la version imprimée du document vous semble trop difficile à lire, vous pouvez télécharger la version PDF sur le site Internet. Vous pourrez alors ajuster la taille des caractères à l'écran pour améliorer votre confort visuel.

Pour obtenir plus d'informations sur le produit, comme les avis de sécurité ou les rappels du produit, contactez votre représentant Invacare local. Reportez-vous aux adresses indiquées à la fin du présent document.

En cas d'incident grave avec le produit, vous devez en informer le fabricant et l'autorité compétente de votre pays.

1.2 Symboles figurant dans ce manuel

Les symboles et mots d'avertissement utilisés dans le présent manuel s'appliquent aux risques ou aux pratiques dangereuses qui pourraient provoquer des blessures ou des dommages matériels. Reportez-vous aux informations ci-dessous pour la définition des symboles d'avertissement.

AVERTISSEMENT
Indique une situation dangereuse qui, si elle n'est pas évitée, est susceptible de provoquer des blessures graves, voire mortelles.

ATTENTION
Indique une situation dangereuse qui, si elle n'est pas évitée, est susceptible de provoquer des blessures mineures ou légères.

IMPORTANT
Indique une situation dangereuse qui, si elle n'est pas évitée, est susceptible de provoquer des dommages matériels.

Conseils et recommandations
Donne des conseils, recommandations et informations utiles pour une utilisation efficace et sans souci.

1.3 Informations de garantie

Nous fournissons une garantie fabricant pour le produit, conformément à nos conditions générales de vente en vigueur dans les différents pays.

Les réclamations au titre de la garantie ne peuvent être adressées qu'au fournisseur auprès duquel le produit a été obtenu.

1.4 Limitation de responsabilité

Invacare décline toute responsabilité en cas de dommage lié à :

- un non respect du manuel d'utilisation,
- une utilisation incorrecte,
- l'usure normale,
- un assemblage ou montage incorrect par l'acheteur ou des tiers,
- des modifications techniques,
- des modifications non autorisées et/ou l'utilisation de pièces de rechange inadaptées.

1.5 Conformité

La qualité est un élément fondamental du fonctionnement de notre entreprise, qui travaille conformément à la norme ISO 13485.

Ce produit porte le label CE et est conforme à la Réglementation sur les dispositifs médicaux de classe I 2017/745. La date de lancement de ce produit est indiquée dans la déclaration de conformité CE.

Nous nous efforçons en permanence de réduire au minimum notre impact sur l'environnement, à l'échelle locale et mondiale.

Nous n'utilisons que des matériaux et composants conformes au règlement REACH.

1.5.1 Normes spécifiques au produit

Ce fauteuil roulant a été testé conformément à la norme EN 12183. Les tests effectués incluent un test d'inflammabilité.

Pour des informations complémentaires sur les normes et réglementations locales, contactez un représentant Invacare. Reportez-vous aux adresses indiquées à la fin du présent document.

1.6 Durée de vie

La durée de vie attendue de ce produit est de cinq ans lorsqu'il est utilisé quotidiennement et dans le respect des consignes de sécurité, des intervalles de maintenance et avec une utilisation correcte, comme indiqué dans le présent manuel. La durée de vie effective peut varier en fonction de la fréquence et de l'intensité de l'utilisation.

2 Sécurité

2.1 Informations de sécurité

La présente section contient des informations importantes sur la sécurité visant à protéger l'utilisateur de fauteuil roulant et l'assistant, et à permettre une utilisation du fauteuil roulant en toute sécurité et sans problème.

AVERTISSEMENT !
Risque de blessure grave, voire mortelle
En cas d'incendie ou de fumée, les occupants de fauteuil roulant sont particulièrement exposés au risque de blessures graves ou mortelles, lorsqu'ils ne sont pas en mesure de s'éloigner de la source de feu ou de fumée. Les allumettes, briquets et cigarettes allumés peuvent provoquer une flamme nue à proximité du fauteuil roulant ou sur les vêtements.
- Évitez d'utiliser ou de ranger le fauteuil roulant à proximité de flammes nues ou de produits combustibles.
- Ne fumez pas lors de l'utilisation du fauteuil roulant.

AVERTISSEMENT !
Risque d'accidents et de blessures graves
Des accidents impliquant de blessures graves peuvent se produire en cas de mauvais réglage du fauteuil roulant.
- Les réglages du fauteuil roulant doivent toujours être effectués par un technicien qualifié.

AVERTISSEMENT !
Risque de renversement
La position longitudinale de l'axe des roues arrière du fauteuil roulant par rapport à la position du dossier peut affecter sa stabilité.
- Une position avancée diminue la stabilité du fauteuil roulant et augmente le risque de basculement vers l'arrière, mais améliore sa maniabilité du fait d'une meilleure position de préhension de la main courante et d'un rayon de braquage court.
- Inversement, le décalage de l'axe des roues arrière vers l'arrière augmente la stabilité du fauteuil roulant et diminue le risque d'inclinaison, mais réduit sa maniabilité.
- Selon les capacités de l'utilisateur et ses limites spécifiques en matière de sécurité, la diminution de la stabilité peut être compensée par l'installation d'un dispositif anti-bascule.

AVERTISSEMENT !
Risque de basculement
La position de l'axe de la roue arrière et l'angle du dossier de votre fauteuil roulant sont deux des principaux réglages susceptibles d'affecter votre stabilité lorsque vous êtes assis dans le fauteuil roulant.
– Le réglage de la position des roues avant et/ou de l'inclinaison des fourches, ainsi que toute modification de la configuration de votre fauteuil roulant doivent exclusivement être effectués par un technicien qualifié qui aura procédé à une analyse complète des risques liés à de telles modifications. Nous vous invitons par conséquent à contacter votre fournisseur agréé.

AVERTISSEMENT !
Risque dû à un style de conduite non adapté aux conditions
Il existe un risque de dérapage sur sol mouillé, sur du gravier ou sur un terrain accidenté.
– Adaptez toujours votre vitesse et votre style de conduite aux conditions données (météo, surface, aptitudes individuelles, etc.).

AVERTISSEMENT !
Risque de blessure
En cas de collision, vous risquez de vous blesser aux parties de votre corps qui dépassent du fauteuil roulant (pieds ou mains, par exemple).
– Évitez toute collision non freinée.
– Ne roulez jamais sur un objet.
– Conduisez avec précaution dans les passages étroits.

AVERTISSEMENT !
Risque en cas de perte de contrôle du fauteuil roulant
À vitesses élevées, vous risquez de perdre le contrôle de votre fauteuil roulant et de le renverser.
– Ne roulez jamais à plus de 7 km/h.
– Évitez toute collision en général.

ATTENTION !
Risque de brûlure
Les composants du fauteuil roulant peuvent s'échauffer en cas d'exposition à des sources de chaleur externes.
– N'exposez pas le fauteuil roulant au rayonnement intense du soleil avant de l'utiliser.
– Avant toute utilisation, vérifiez la température de tous les composants entrant en contact avec votre peau.

ATTENTION !
Risque de se coincer les doigts !
Il existe toujours un risque de se coincer un doigt ou un bras, par exemple dans les pièces mobiles du fauteuil roulant.
– Assurez-vous que rien ne s'est coincé au moment d'activer les mécanismes de pliage ou d'insertion des pièces mobiles telles que l'axe à démontage rapide de la roue arrière, le dossier rabattable ou le dispositif anti-bascule.

ATTENTION !
Risque de basculement
La suspension d'une charge supplémentaire (sac à dos ou similaire) aux montants du dossier de fauteuil roulant peut altérer la stabilité arrière du fauteuil roulant, surtout quand il est utilisé avec des dossiers réglables en angle.
– Invacare conseille vivement l'utilisation de dispositifs anti-bascule (disponibles en option) en cas de suspension d'une charge supplémentaire sur les montants de dossier du fauteuil roulant.

ATTENTION !
Risque de blessure
– En cas de sensibilité à la pression ou de lésion cutanée, protégez votre blessure afin d'éviter tout contact direct avec les tissus de l'appareil. Demandez l'avis médical d'un professionnel de santé.

ATTENTION !
Risque de blessure
Si le fauteuil roulant est associé à un autre dispositif, les restrictions applicables aux deux dispositifs s'appliquent également à cette utilisation conjointe. Par exemple, le poids maximal de l'utilisateur du dispositif pourra être diminué.
– Utilisez uniquement des dispositifs dont l'utilisation en association avec le fauteuil roulant est autorisée par Invacare. Contactez votre fournisseur agréé pour plus d'informations.
– Avant utilisation, consultez le manuel d'utilisation de chaque dispositif et vérifiez les restrictions.

2.2 Dispositifs de sécurité

AVERTISSEMENT !
Risque d'accidents
Des dispositifs de sécurité mal réglés ou non opérationnels (freins, dispositifs anti-bascule) risquent de provoquer des accidents.
– Vérifiez toujours que les dispositifs de sécurité fonctionnent avant d'utiliser le fauteuil roulant et faites-les régulièrement contrôler par un technicien qualifié ou par votre fournisseur agréé.

ATTENTION !
Risque de blessure
Des pièces non adaptées ou qui ne sont pas d'origine peuvent affecter le fonctionnement et la sécurité du produit.
– Utilisez uniquement les pièces d'origine du produit utilisé.
– Du fait de différences régionales, vous devez vous reporter au catalogue ou au site Internet Invacare de votre pays pour connaître les options qui sont disponibles ; vous pouvez également contacter un représentant Invacare. Reportez-vous aux adresses indiquées à la fin du présent document.

Les fonctions des dispositifs de sécurité sont décrites au chapitre *3 Présentation du produit, page 12*.

2.3 Étiquettes et symboles figurant sur le produit

Autocollant d'identification

L'autocollant d'identification est fixé au châssis de votre fauteuil roulant et fournit les informations suivantes :

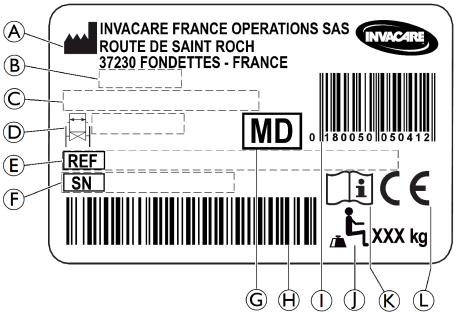

Ⓐ Adresse du fabricant
Ⓑ Date de fabrication
Ⓒ Description du produit
Ⓓ Largeur d'assise
Ⓔ Numéro de référence
Ⓕ Numéro de série
Ⓖ Dispositif médical
Ⓗ Code-barres du numéro de série
Ⓘ Code-barres EAN/HMI
Ⓙ Poids maximal de l'utilisateur
Ⓚ Consultez le manuel d'utilisation
Ⓛ Conformité européenne

	Consultez le manuel d'utilisation
	Indique une situation dangereuse qui, si elle n'est pas évitée, est susceptible de provoquer des blessures graves, voir mortelles.

Autocollant d'avertissement des pièces latérales sans verrouillage

	Ne saisissez pas les pièces latérales sans verrouillage pour soulever le fauteuil roulant.

Étiquette d'information de la ceinture de maintien

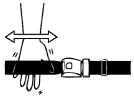	La ceinture de maintien est à la bonne longueur lorsqu'il y juste assez de place pour passer votre main à plat entre votre corps et la ceinture.

Étiquette d'information du dossier mécanique inclinable

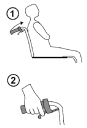	Pour relâcher le système de sécurité autobloquant, appuyez sur les tubes du dossier (1) avant d'agir sur les leviers (2). Cette étiquette est fixée à la partie supérieure du tube du dossier (côté droit).

Symboles de mousqueton

Selon la configuration, certains fauteuils roulants peuvent être utilisés comme sièges de véhicule à moteur.

	Positions de fixation des sangles du système de fixation lors du transport d'un fauteuil roulant occupé dans un véhicule à moteur. Ce symbole est uniquement apposé sur les fauteuils roulants commandés avec l'option kit de transport.

	Symbole d'AVERTISSEMENT Ce fauteuil roulant n'est pas configuré pour le transport de passagers dans un véhicule à moteur. Ce symbole est apposé sur le châssis à côté de l'autocollant d'identification.

3 Présentation du produit

3.1 Description du produit

Ce fauteuil roulant pédiatrique est équipé d'un mécanisme de pliage transversal et de repose-jambes escamotables.

IMPORTANT !
Le fauteuil roulant est fabriqué et configuré individuellement conformément aux spécifications de la commande. Les spécifications doivent être effectuées par un professionnel de santé en fonction des besoins de l'utilisateur et de son état de santé.
– Consultez un professionnel de santé si vous avez l'intention d'adapter la configuration du fauteuil roulant.
– Toute adaptation doit être effectuée par un technicien qualifié.

3.2 Utilisation prévue

Le fauteuil roulant pédiatrique est conçu pour assurer la mobilité des personnes qui ne peuvent que rester en position assise et sont capables de conduire le fauteuil roulant par elles-mêmes fréquemment.

Le fauteuil roulant est destiné aux personnes âgées de 2 ans et plus (enfants et adolescents). Le poids de l'occupant du fauteuil roulant ne doit pas dépasser le poids maximal de l'utilisateur indiqué dans la section des caractéristiques techniques et sur l'autocollant d'identification.

L'utilisateur prévu est l'occupant du fauteuil roulant et/ou une tierce-personne.

L'utilisateur doit physiquement et mentalement être en mesure d'utiliser le fauteuil roulant en toute sécurité (de se propulser, de contrôler la direction et de freiner, par exemple).

Le fauteuil roulant peut aussi bien être utilisé à l'intérieur qu'à l'extérieur sur une surface plane et accessible.

Indications

- Déficience considérable voire complète de la mobilité due à des dommages structurels et/ou fonctionnels aux membres inférieurs.
- Force suffisante et fonction de préhension des bras et des mains pour propulser le fauteuil roulant.

Il n'existe aucune contre-indication connue, lorsque le fauteuil roulant est utilisé comme prévu.

3.3 Pièces principales du fauteuil roulant

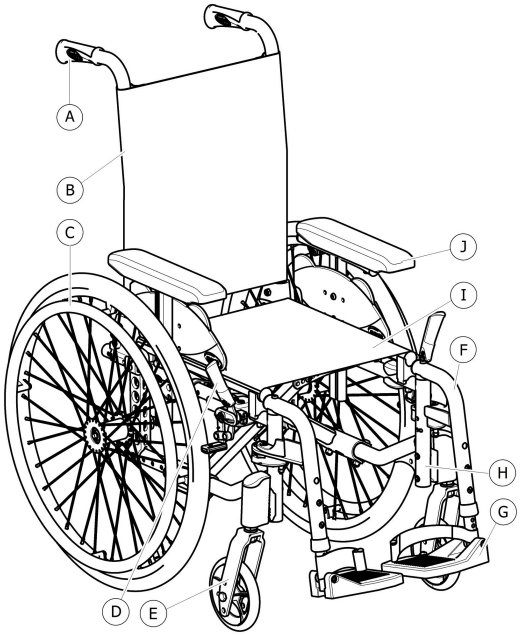

Ⓐ Poignée de poussée
Ⓑ Dossier
Ⓒ Roue arrière avec main courante
Ⓓ Frein de stationnement
Ⓔ Fourche avec roue avant
Ⓕ Repose-jambes pivotants
Ⓖ Repose-pied
Ⓗ Châssis
Ⓘ Siège
Ⓙ Accoudoir

Dans la mesure où chaque fauteuil roulant est fabriqué individuellement en fonction des spécifications de la commande, les équipements de votre fauteuil roulant peuvent différer de ceux indiqués sur le schéma.

3.4 Freins de stationnement

Les freins de stationnement sont utilisés pour immobiliser le fauteuil roulant lorsqu'il est à l'arrêt, afin de l'empêcher de rouler.

AVERTISSEMENT !
Risque de renversement en cas de freinage brusque
Si vous enclenchez les freins de stationnement alors que vous êtes en mouvement, il se peut que vous perdiez le contrôle dans le sens de déplacement, le fauteuil roulant risquant alors de s'arrêter brusquement, ce qui peut entraîner une collision ou votre chute.
– N'enclenchez jamais les freins de stationnement alors que vous êtes en mouvement.

AVERTISSEMENT !
Risque en cas de perte de contrôle du fauteuil roulant
– Les freins de stationnement doivent être actionnés simultanément.
– N'enclenchez pas les freins de stationnement pour ralentir le fauteuil roulant.
– Ne vous appuyez pas sur les freins de stationnement pour vous soutenir ou lors des transferts.

AVERTISSEMENT !
Risque de renversement
Pour que les freins de stationnement fonctionnent correctement, la pression des pneus doit être suffisante.
– Assurez-vous que la pression des pneus est correcte, *11.3 Pneus, page 70*.

ATTENTION !
Risque de pincement ou d'écrasement
Il existe parfois un tout petit espace entre la roue arrière et le frein de stationnement dans lequel vous risquez de vous coincer les doigts.
– Éloignez vos doigts des pièces mobiles lorsque vous utilisez le frein et gardez toujours la main sur le levier de frein.

Il est possible de régler la distance entre le patin de frein et le pneu. Ce réglage doit être effectué par un technicien qualifié.

Frein standard

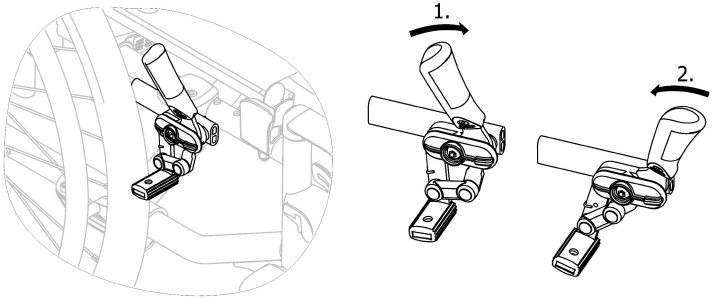

1. Pour enclencher le frein, poussez le levier de frein vers l'avant avec la paume de la main, aussi loin que possible.
2. Pour desserrer le frein, tirez le levier de frein vers l'arrière avec les doigts.

Frein à tirer

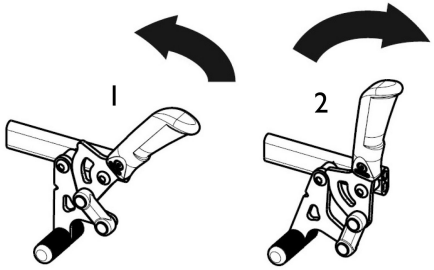

1. Pour enclencher le frein, tirez le levier de frein vers l'arrière avec les doigts, aussi loin que possible.
2. Pour desserrer le frein, poussez le levier de frein vers l'avant avec la paume de la main.

Le levier de la poignée de poussée peut être rabattu afin de faciliter les transferts. Pour ce faire, tirez le levier et rabattez-le vers l'arrière.

3.5 Dossier

Trois types de dossier (fixe, rabattable et inclinable) sont disponibles.

AVERTISSEMENT !
Risque de blessure pour la tierce-personne et de détérioration du fauteuil roulant
L'inclinaison du fauteuil alors qu'il est occupé par un utilisateur lourd peut entraîner des blessures au dos chez la tierce-personne et endommager le fauteuil.
– Assurez-vous de pouvoir contrôler en toute sécurité le fauteuil roulant occupé par un utilisateur lourd avant d'effectuer une manœuvre d'inclinaison.

3.5.1 Toile de dossier standard

Une toile de dossier standard est disponible pour tous les types de dossier. Ces toiles ne sont pas réglables.

AVERTISSEMENT !
Risque de basculement
Si la toile de dossier standard devient lâche, le point de bascule de votre fauteuil roulant est modifié de façon défavorable.
– Une toile de dossier standard lâche doit être remplacée par un technicien qualifié.

3.5.2 Toile de dossier réglable

La tension de la toile de dossier peut être réglée selon les besoins.

Réglage de la tension de la toile de dossier

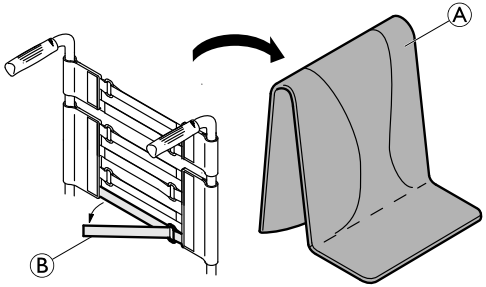

1. Retirez le coussin de dossier Ⓐ.
2. Tirez sur les bandes autoagrippantes Ⓑ à l'arrière de la toile de dossier pour les desserrer.
3. Serrez ou desserrez les bandes comme souhaité, puis remettez-les en place.

AVERTISSEMENT !
Risque de basculement
Si les bandes sont très desserrées, le point de bascule de votre fauteuil roulant est modifié de façon défavorable.
– Assurez-vous que les bandes sont réglées correctement.

IMPORTANT !
– Afin de ne pas modifier la géométrie du fauteuil roulant, ne serrez pas les bandes de façon excessive.

IMPORTANT !
– Ne serrez les bandes que lorsque le fauteuil roulant est en position dépliée.

3.5.3 Hauteur de la toile de dossier

Il est possible de régler la hauteur de la toile de dossier pour tous les types de dossiers.

AVERTISSEMENT !
Risque de basculement
La suspension d'une charge supplémentaire (sac à dos ou similaire, par exemple) aux montants arrière du fauteuil roulant peut avoir une incidence sur sa stabilité arrière. Le fauteuil risque de basculer vers l'arrière et d'occasionner des blessures.
– Par conséquent, Invacare conseille vivement l'utilisation de dispositifs anti-bascule (disponibles en option) en cas de suspension d'une charge supplémentaire (sac à dos ou similaire) sur les montants arrière.

Il est possible de régler la hauteur de la toile de dossier sur les montants arrière. Ce réglage doit être effectué par un technicien qualifié.

3.5.4 Dossier fixe

Dossier fixe à angle de 0° et 7° : ces deux dossiers n'exigent aucun réglage.

3.5.5 Dossier rabattable

Afin de gagner de la place lors du transport du fauteuil roulant, il est possible de rabattre le dossier.

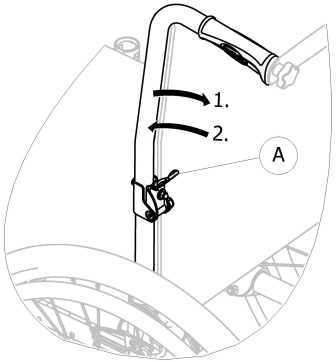

Pliage et dépliage du dossier

1. Tirez sur le levier Ⓐ et rabattez la partie supérieure du dossier.
2. Pour revenir en position initiale, ramenez la partie supérieure en position verticale ; le dossier se verrouille automatiquement.

3.5.6 Dossier inclinable

Le dossier peut être incliné pour que l'utilisateur puisse atteindre une position plus confortable.

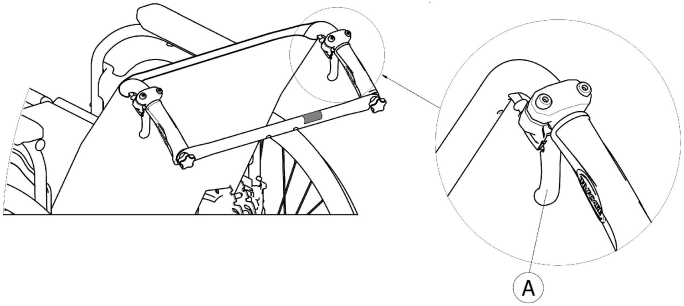

AVERTISSEMENT !
Risque de basculement
Le fauteuil roulant ne doit pas être déplacé lorsque le dossier est basculé.
– Invacare conseille vivement d'utiliser des dispositifs anti-bascule (disponibles en option) lorsque le dossier est basculé.

Angle du dossier

L'angle du dossier peut être réglé dans quatre positions (de 0° à 30 °) pour la version mécanique, et en continu dans le cas de la version à vérin à gaz.

AVERTISSEMENT !
Risque de blessure
– Afin d'éviter toute blessure, effectuez toujours ces réglages avant l'installation de l'utilisateur dans le fauteuil roulant.
– Invacare conseille vivement d'utiliser des dispositifs anti-bascule (disponibles en option) en combinaison avec toutes les positions de roues arrière lorsque le dossier est orienté à un angle supérieur ou égal à 12°

ATTENTION !
Risque de pincement ou d'écrasement des doigts
Il existe toujours un risque de pincement des doigts dans les pièces mécaniques du fauteuil roulant.
– Faites preuve de vigilance lors de l'activation des leviers de commande du dossier inclinable.

IMPORTANT !
– Pour relâcher le système de sécurité autobloquant, appuyez sur les tubes du dossier avant d'agir sur les leviers.

1. Relâchez le système de sécurité autobloquant en appuyant sur les tubes du dossier.
2. Tirez les leviers de commande Ⓐ simultanément pour atteindre le même angle des deux côtés.
3. Relâchez les leviers quand vous avez atteint l'angle souhaité.

3.5.7 Renfort de dossier

Le renfort de dossier relie les deux poignées de poussée et assure la tension de la toile de dossier. Il doit toujours être en place sur les versions inclinables.

ATTENTION !
– N'utilisez pas le renfort de dossier pour pousser le fauteuil roulant. Le renfort n'est pas une barre de poussée !
– N'essayez pas de soulever le fauteuil roulant par le renfort de dossier ; il risquerait de se desserrer et de se rompre.
– Éloignez vos doigts des pièces mobiles et des bords tranchants pour éviter de vous blesser.

Pliage du renfort de dossier

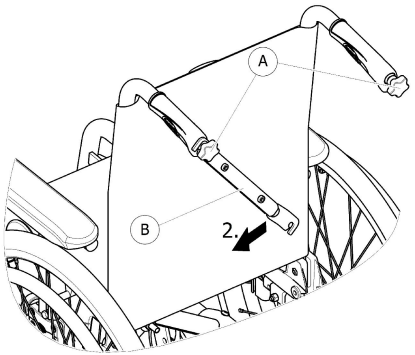

1. Desserrez légèrement les deux vis à main Ⓐ, tirez sur le renfort de dossier Ⓑ et faites-le pivoter vers le bas le long du dossier.
2. Pliez le renfort de dossier Ⓑ jusqu'à ce qu'il soit en position verticale.

Dépliage du renfort de dossier

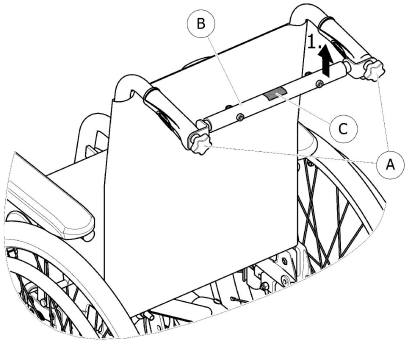

1. Rabattez le renfort de dossier Ⓑ vers le haut.
2. Alignez le renfort de dossier Ⓑ sur la poignée de poussée et poussez-le vers le bas sur la vis à main Ⓐ.
3. Serrez fermement la vis à main Ⓐ et vérifiez que les DEUX vis à main Ⓐ sont bien serrées.

Il est essentiel de s'assurer que le renfort de dossier est toujours correctement installé et enclenché lors de l'utilisation du fauteuil roulant. Il ne doit en aucun cas être relâché (reportez-vous à l'étiquette Ⓒ sur le renfort de dossier).

3.5.8 Poignées de poussée

IMPORTANT !
– Vérifiez toujours les poignées de poussée avant d'utiliser le fauteuil roulant, et assurez-vous qu'elles sont bien fixées et qu'elles ne risquent pas de pivoter ni de se détacher.

Jeu arrière de poignées de poussée réglables en hauteur (en option)

Le jeu arrière de poignées de poussée réglables en hauteur permet à l'assistant de régler les poignées à un niveau confortable.

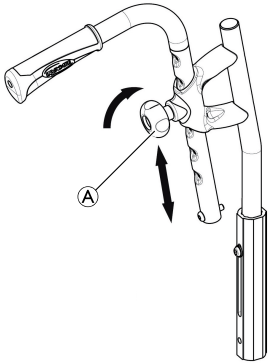

1. Pour régler la hauteur des poignées de poussée, desserrez la molette Ⓐ, poussez la poignée dans la position voulue puis resserrez la molette.

ATTENTION !
Si la molette n'est pas correctement serrée, la poignée de poussée risque de se détacher accidentellement du tube de dossier lorsqu'elle est tirée vers le haut.
– Assurez-vous que la molette est bien serrée.

Poignées de poussée intégrées, réglables en hauteur (en option)

Les poignées de poussée intégrées réglables en hauteur permettent à l'assistant de régler les poignées à un niveau confortable.

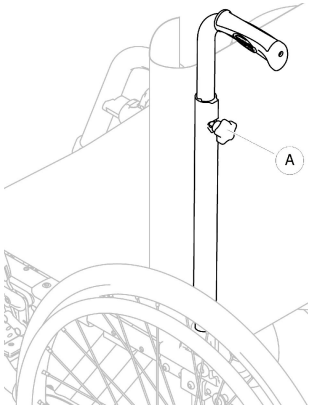

1. Pour régler la hauteur des poignées de poussée, desserrez la molette Ⓐ, poussez la poignée dans la position voulue puis resserrez la molette.

ATTENTION !
Si la molette n'est pas correctement serrée, la poignée de poussée risque de se détacher accidentellement du tube de dossier lorsqu'elle est tirée vers le haut.
– Assurez-vous que la molette est bien serrée.

3.6 Garde-boue

Pour empêcher les projections vers le haut des saletés présentes sur les roues, un garde-boue amovible peut être monté. Il est possible de régler la position du garde-boue.

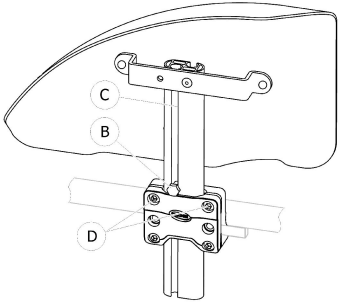

Démontage

1. Sortez le garde-boue de son support par le haut.
2. Pour régler le niveau de difficulté ou de facilité à retirer le garde-boue du support, modifiez le degré de serrage des vis Ⓓ.

Montage

1. Poussez le garde-boue dans son support.

Réglage de la hauteur

1. Desserrez la vis Ⓑ à l'aide d'une clé de 10 mm dans la rainure Ⓒ du tube d'accoudoir.
2. Déplacez l'accoudoir vers le haut ou vers le bas jusqu'à obtention de la hauteur souhaitée, tout en maintenant la vis Ⓑ en place (dans la partie supérieure du support).
3. Serrez la vis Ⓑ (5–6 Nm).
4. Effectuez le même réglage des deux côtés.

3.7 Accoudoirs

AVERTISSEMENT !
Risque de blessure
Les appuis latéraux ne sont pas verrouillés et peuvent facilement être relevés.
– Ne saisissez pas les appuis latéraux pour soulever ou déplacer le fauteuil roulant.
– N'utilisez pas les appuis latéraux lors du transport du fauteuil roulant pour monter ou descendre des escaliers.

ATTENTION !
Risque de pincement
– Éloignez vos doigts des pièces mobiles lors du démontage, du montage ou du réglage de l'accoudoir.

3.7.1 Accoudoir, réglable en hauteur en continu, amovible

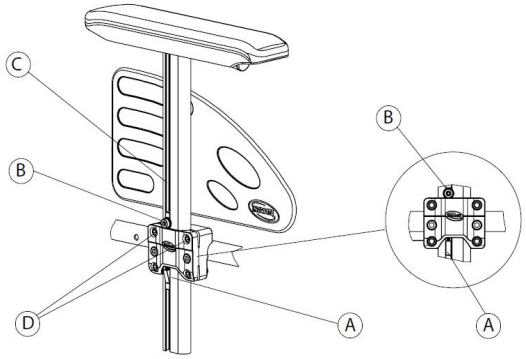

Démontage

1. Enclenchez le frein de stationnement des deux côtés.
2. Appuyez au préalable sur le mécanisme de verrouillage Ⓐ qui se trouve sur la face inférieure du support vertical de l'accoudoir (s'il y a lieu).
3. Tirez sur le coussin pour dégager l'accoudoir du support.
4. Pour régler le niveau de difficulté ou de facilité à retirer l'accoudoir du support, modifiez le degré de serrage des vis Ⓓ.

Montage

1. Poussez l'accoudoir dans son support.

Réglage de la hauteur

1. Desserrez la vis Ⓑ à l'aide d'une clé Allen de 5 mm dans la rainure Ⓒ du tube d'accoudoir.
2. Déplacez l'accoudoir vers le haut ou vers le bas jusqu'à obtention de la hauteur souhaitée, tout en maintenant la vis Ⓑ en place (dans la partie supérieure du support).
3. Serrez la vis Ⓑ (5–6 Nm).
4. Effectuez le même réglage des deux côtés.

3.8 Repose-jambes

AVERTISSEMENT !
Risque de blessure
– Ne saisissez jamais les repose-pieds ou les repose-jambes pour soulever le fauteuil roulant.

ATTENTION !
Risque de pincement ou d'écrasement des doigts
Vous risquez de vous coincer les doigts dans les mécanismes pivotants.
– Soyez vigilant lors de l'utilisation, du basculement, du démontage ou du réglage de ces mécanismes.

IMPORTANT !
Risque de détérioration du mécanisme du repose-jambes
– Ne placez aucun objet lourd sur le repose-jambes et ne laissez pas d'enfant s'asseoir dessus.

3.8.1 Repose-jambes escamotables

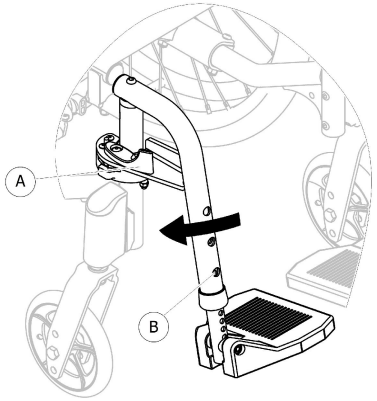

Basculement vers l'extérieur

1. Activez le levier de déverrouillage Ⓐ et faites pivoter les repose-jambes vers l'extérieur.

Basculement vers l'avant

1. Faites basculer le repose-jambes vers l'avant jusqu'à ce qu'il s'enclenche.

Démontage

1. Activez le levier de déverrouillage Ⓐ.
2. Tirez le repose-jambes vers le haut.

Montage

1. Accrochez le repose-jambes à l'avant du châssis et faites-le basculer vers l'avant jusqu'à ce qu'il s'enclenche.

3.8.2 Repose-jambes escamotables à angle réglable

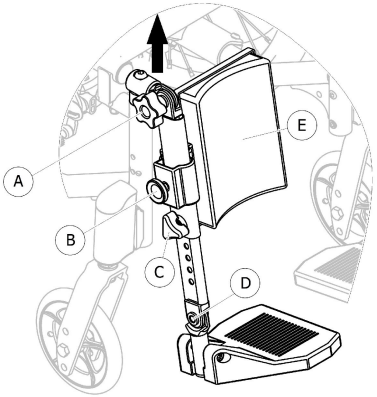

Basculement vers l'extérieur

1. D'une main, tirez légèrement le repose-jambes vers le haut (sur 20 mm au maximum).
2. Basculez le repose-jambes vers l'extérieur.

Basculement vers l'avant

1. Poussez le repose-jambes vers l'avant.
2. Poussez légèrement le repose-jambes vers le bas jusqu'à ce qu'il s'enclenche.

Démontage

1. Tirez le repose-jambes vers le haut.

Montage

1. Accrochez le repose-jambes à l'avant du châssis et poussez-le.
2. Poussez légèrement le repose-jambes vers le bas jusqu'à ce qu'il s'enclenche.

Réglage de l'angle

1. Tournez la molette Ⓐ d'une main tout en soutenant le repose-jambes de l'autre main.
2. Lorsque l'angle souhaité est obtenu, verrouillez la molette Ⓐ dans la position souhaitée.

Réglage du coussin appui-mollets

Le coussin appui-mollets Ⓔ peut être escamoté lors des transferts et offre plusieurs options de réglage de la hauteur.

Réglage de la hauteur :

1. Après avoir desserré la vis de fixation Ⓑ, déplacez le coussin appui-mollets Ⓔ jusqu'à la hauteur souhaitée.
2. Serrez fermement la vis de fixation.

Réglage de la palette repose-pieds

Il existe trois modèles de palettes repose-pieds rabattables :

- Palettes repose-pieds réglables en hauteur
  1. Desserrez le boulon de fixation Ⓑ à l'aide d'une clé Allen de 5 mm et d'une clé de 10 mm.
  2. Choisissez l'une des positions prédéfinies et serrez le boulon de fixation (5 Nm) Ⓑ dans la position souhaitée.

- Palettes repose-pieds à hauteur et à angle réglables
  Réglage de la hauteur :
  1. Après avoir desserré la molette Ⓒ, réglez dans l'une des positions prédéfinies.
  2. Serrez la molette Ⓒ à la hauteur souhaitée.

  Réglage de l'angle :
  1. Desserrez la vis de fixation Ⓓ à l'aide d'une clé Allen de 5 mm.
  2. Réglez l'angle et serrez fermement la vis de fixation Ⓓ (12 Nm) dans la position souhaitée.

- Palette monobloc

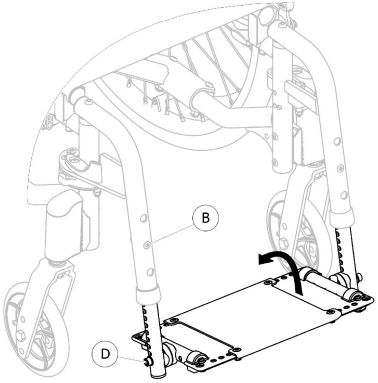

  Réglage de la hauteur :
  1. Desserrez le boulon de fixation Ⓑ à l'aide d'une clé Allen de 5 mm et d'une clé de 10 mm.
  2. Choisissez l'une des positions prédéfinies et serrez le boulon de fixation (5 Nm) Ⓑ dans la position souhaitée.

  Réglage de l'angle :
  1. Desserrez la vis de fixation Ⓓ à l'aide d'une clé Allen de 5 mm.
  2. Réglez l'angle et serrez fermement la vis de fixation Ⓓ (12 Nm) dans la position souhaitée.

Invacare recommande de confier le réglage de la palette repose-pieds à un technicien qualifié.

Pour garantir le bon positionnement des pieds, deux types de sangles peuvent être fournis : la sangle talonnière (en série) et l'appui-mollets (en option), fixés au support du repose-jambes. Elles sont toutes deux réglées au moyen de bandes autoagrippantes.

3.9 Dispositif anti-bascule

Un dispositif anti-bascule empêche le fauteuil roulant de basculer vers l'arrière.

AVERTISSEMENT !
Risque de renversement
Des dispositifs anti-bascule mal réglés ou non opérationnels risquent de provoquer un renversement du fauteuil roulant.
– Vérifiez toujours que le dispositif anti-bascule fonctionne avant d'utiliser le fauteuil roulant ou faites-le régler par un technicien qualifié, si nécessaire.
– Dans certaines configurations, la stabilité statique du fauteuil roulant peut être inférieure à 10°. Invacare conseille vivement dans ce cas l'utilisation de dispositifs anti-bascule (disponibles en option).

AVERTISSEMENT !
Risque de renversement
Sur une surface molle ou inégale, le dispositif anti-bascule peut plonger dans les trous ou s'enfoncer directement dans le sol, et perturber ou éliminer sa fonction de sécurité.
– Utilisez uniquement le dispositif anti-bascule lors de déplacements sur un sol égal et ferme.

IMPORTANT !
Risque de dommage matériel
– Ne marchez jamais sur le dispositif anti-bascule et ne l'utilisez jamais comme aide au basculement.

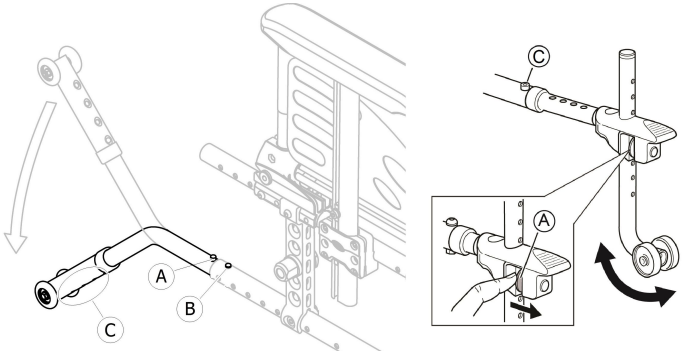

Activation du dispositif anti-bascule

1. Relâchez le bouton à ressort Ⓐ et faites pivoter le dispositif anti-bascule vers le bas jusqu'à ce qu'il s'enclenche et que le bouton de déverrouillage avant Ⓑ s'enfonce dans le trou du châssis.
2. Vérifiez que le bouton de déverrouillage avant Ⓑ ressort complètement du trou du châssis.

AVERTISSEMENT !
Risque de basculement
Un dispositif anti-bascule activé risque de se bloquer lors du franchissement d'une marche ou d'une bordure.
– Désactivez toujours le dispositif anti-bascule avant de franchir une marche ou un trottoir.

Désactivation du dispositif anti-bascule

1. Relâchez le bouton à ressort Ⓐ et faites pivoter le dispositif anti-bascule vers le haut jusqu'à ce qu'il s'enclenche et que le bouton de déverrouillage avant Ⓑ s'enfonce dans le trou du châssis.

AVERTISSEMENT !
Risque de renversement
– Prévenez toujours l'utilisateur si vous désactivez les dispositifs anti-bascule.

Lorsque le dispositif anti-bascule est désactivé, une étiquette rouge apparaît sur le carter. Cette étiquette disparaît lorsque le dispositif anti-bascule est correctement activé.

Réglage de la hauteur

AVERTISSEMENT !
Risque de renversement
– Les réglages du dispositif anti-bascule doivent être effectués par un technicien qualifié.

Ils doivent être effectués en tenant compte de la position et du diamètre de la roue arrière ainsi que des exigences de l'utilisateur et de ses limites spécifiques en matière de sécurité.

Vérifiez que le dispositif anti-bascule est bien fixé de chaque côté (le cas échéant). Le bouton à ressort Ⓐ et la fixation Ⓒ doivent être en position verrouillée.

3.10 Coussin d'assise

Un coussin d'assise adapté est indispensable pour assurer une répartition uniforme de la pression sur l'ensemble du siège.

ATTENTION !
Risque d'instabilité
L'ajout d'un coussin d'assise vous surélève par rapport au sol et peut affecter votre stabilité dans toutes les directions. Le remplacement du coussin peut également modifier la stabilité de l'utilisateur.

- Si l'épaisseur du coussin est modifiée, une reconfiguration complète du fauteuil roulant doit être effectuée par un technicien qualifié.
- Afin d'éviter tout glissement, nous recommandons d'utiliser un coussin Invacare ou Matrx muni d'une housse antidérapante.

4 Options

4.1 Version Transit

La version Transit est conçue pour être manœuvrée par la tierce-personne exclusivement. Pour faciliter les transferts latéraux et gagner de la place, le fauteuil roulant est équipé de roues arrières de 305 mm (12 po).

Il est possible de régler la distance entre le patin de frein et le pneu. Ce réglage doit être effectué par un technicien qualifié.

Seule la tierce-personne a accès aux freins manuels (frein à tambour en option) ; manœuvrez les poignées Ⓐ pour immobiliser le fauteuil roulant en position de stationnement Ⓑ ou pour le déverrouiller.

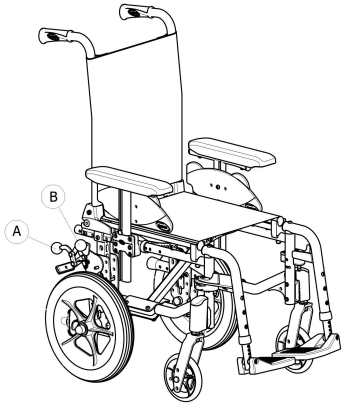

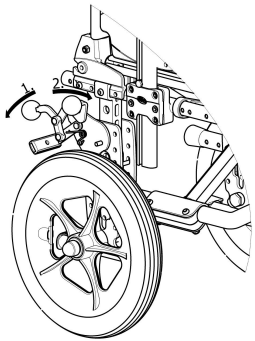

1. Pour enclencher le frein, poussez le levier de frein Ⓑ vers le bas aussi loin que possible.
2. Pour desserrer le frein, tirez ou poussez le levier de frein Ⓑ vers le haut.

Dans le cas du frein à tambour, veuillez consulter la section *6.2 Freinage lors de l'utilisation, page 38*.

La version Transit est équipée d'un dossier inclinable et de dispositifs anti-bascule.

4.2 Ceinture de maintien

Le fauteuil roulant peut être équipé d'une ceinture de maintien. Cette ceinture empêche l'utilisateur de glisser vers le bas dans le fauteuil roulant ou d'en tomber. La ceinture de maintien n'est pas un dispositif de positionnement.

AVERTISSEMENT !
Risque de blessure grave/strangulation
Une ceinture desserrée permet à l'utilisateur de glisser, ce qui engendre un risque de strangulation.
- La ceinture de maintien doit être montée par un technicien qualifié et adaptée par le prescripteur responsable.
- Vérifiez toujours que la ceinture de maintien est correctement serrée au niveau du bassin.
- Chaque fois que la ceinture de maintien est utilisée, assurez-vous qu'elle est bien ajustée. La modification de l'angle d'assise et/ou de l'angle du dossier, du coussin et même de vos vêtements peuvent influer sur l'ajustement de la ceinture.

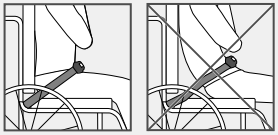

AVERTISSEMENT !
Risque de blessure grave pendant le transport
Dans un véhicule, l'utilisateur d'un fauteuil roulant doit être maintenu par une ceinture de sécurité (ceinture à trois points). Une ceinture de maintien seule ne constitue pas un dispositif de retenue personnel suffisant.
- Utilisez la ceinture de maintien en complément, mais en aucun cas en remplacement, de la ceinture de sécurité à trois points lors du transport de l'utilisateur d'un fauteuil roulant dans un véhicule.

Fermeture et ouverture la ceinture de maintien

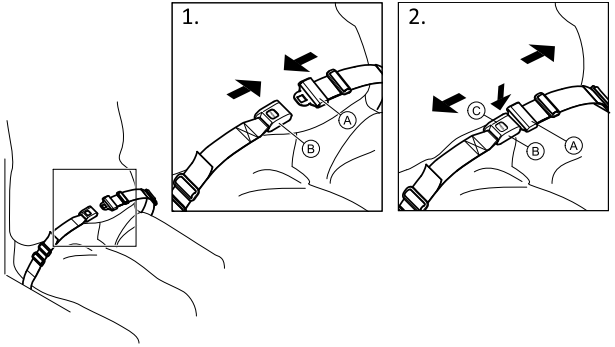

Assurez-vous d'être assis bien au fond du siège et que votre bassin est aussi droit et symétrique que possible.

1. Pour fermer, poussez le cran de sûreté Ⓐ dans la boucle-fermoir Ⓑ.
2. Pour ouvrir, appuyez sur le bouton poussoir Ⓒ et tirez le cran de sûreté Ⓐ de la boucle-fermoir Ⓑ.

Réglage de la longueur

La ceinture de maintien est à la bonne longueur lorsqu'il y juste assez de place pour passer votre main à plat entre votre corps et la ceinture.

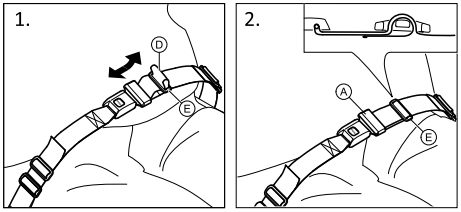

1. Raccourcissez ou allongez la boucle Ⓓ, selon les besoins.
2. Faites passer la boucle Ⓓ dans le cran de sûreté Ⓐ et la boucle en plastique Ⓔ jusqu'à ce qu'elle soit parfaitement plate.

Si ce réglage est insuffisant, il vous faudra peut-être ré-ajuster la ceinture de maintien au niveau des fixations.

Installation de la ceinture de maintien au niveau des fixations

ATTENTION !
– Faites passer la boucle de la ceinture dans les deux boucles en plastique pour éviter que la ceinture ne se desserre.
– Effectuez des réglages identiques des deux côtés, de façon à ce que la boucle fermoir reste en position centrale.
– Assurez-vous que les ceintures ne se coincent pas dans les rayons d'une roue arrière.

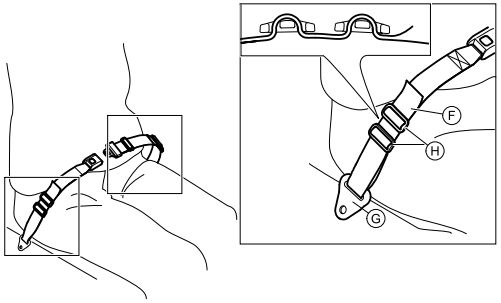

1. Faites passer la boucle Ⓕ dans la fixation du fauteuil Ⓖ puis dans les DEUX boucles en plastique Ⓗ.

4.3 Appui-tête

Le réglage de la hauteur, de la profondeur et de l'angle s'effectue en positionnant les supports en ciseaux de l'appui-tête dans différentes combinaisons.

Réglage de la hauteur, de la profondeur et de l'angle

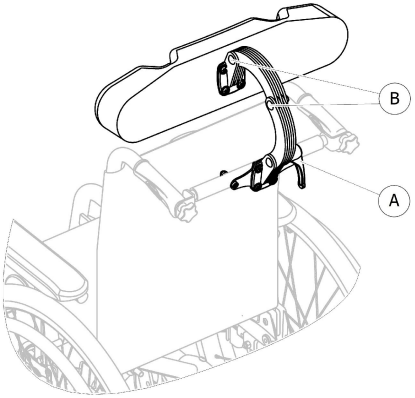

1. Desserrez la poignée Ⓐ.
2. Desserrez les vis Ⓑ à l'aide d'une clé Allen de 5 mm.
3. Réglez la hauteur, la profondeur et l'angle de l'appui-tête en déplaçant les supports en ciseaux jusqu'à obtention de la position voulue.
4. Resserrez la poignée Ⓐ et les vis Ⓑ (5–6 Nm).

4.4 Kit stabilisateur

Le kit stabilisateur empêche l'enfant actif de basculer vers l'avant lors des déplacements ou lorsqu'il monte sur les palettes repose-pieds ou en descend. Il améliore en outre la stabilité générale du fauteuil.

AVERTISSEMENT !
Risque de basculement vers l'avant
– L'installation du kit stabilisateur doit être effectuée par un technicien qualifié.

4.5 Aide à la bascule

L'aide à la bascule permet à une tierce-personne de faire basculer le fauteuil roulant plus facilement, afin de franchir des marches, par exemple.

AVERTISSEMENT !
Risque de renversement
– Assurez-vous que l'aide à la bascule ne dépasse pas le diamètre externe de la roue arrière.

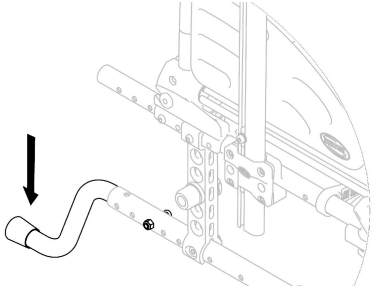

1. Tenez le fauteuil roulant par les poignées de poussée.
2. Appuyez sur l'aide à la bascule avec le pied et maintenez le fauteuil roulant en position inclinée jusqu'à ce que l'obstacle ait été franchi.

4.6 Tablette

AVERTISSEMENT !
Risque de basculement/blessure
– Charge maximale sur la tablette : 5 kg

ATTENTION !
Risque d'inconfort/d'ecchymoses légères
– Vérifiez que l'utilisateur a placé ses coudes sur la tablette lorsque vous poussez le fauteuil roulant. Si les coudes dépassent de la tablette, le risque d'inconfort ou d'ecchymoses légères est accru pour l'utilisateur lors du déplacement du fauteuil roulant.

Réglage de la profondeur

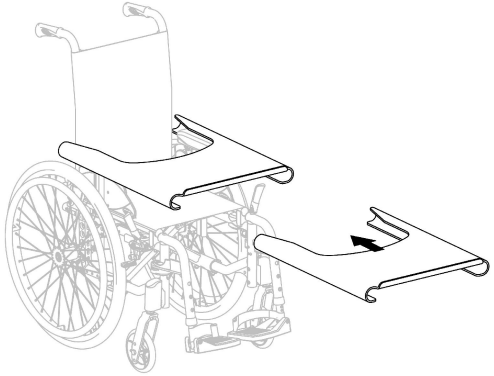

Faites glisser la tablette vers l'avant ou vers l'arrière pour obtenir la profondeur souhaitée.

ATTENTION !
Risque d'inconfort
– Veillez à ne pas coincer le ventre de l'utilisateur lorsque vous réglez la profondeur de la tablette.

4.7 Tablette escamotable

AVERTISSEMENT !
Risque de basculement/blessure
– Charge maximale sur la tablette : 3,5 kg

ATTENTION !
Risque de pincement des doigts
Vous risquez de vous coincer les doigts dans le mécanisme qui se trouve au-dessous de la tablette.
– Faites preuve de vigilance lors du réglage de la tablette ou de l'utilisation de la fonction escamotable.

La demi-tablette peut réglée en profondeur et être escamotée pour faciliter le transfert de l'utilisateur vers l'avant.

Montage de la tablette et réglage de la profondeur

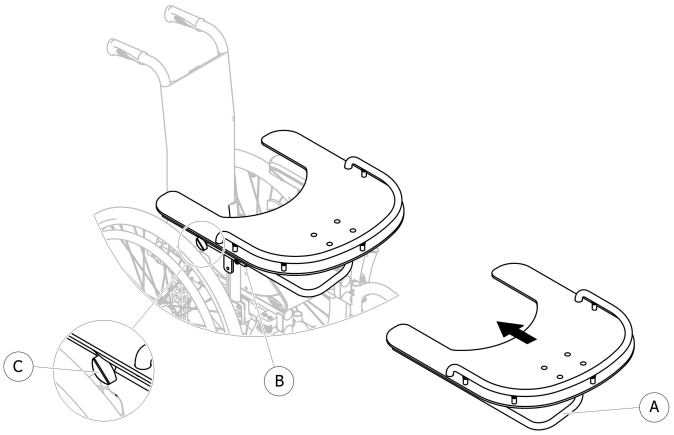

1. Insérez le tube Ⓐ de la tablette dans son support Ⓑ au-dessous de la manchette d'accoudoir.
2. Faites glisser la tablette vers l'avant ou vers l'arrière pour obtenir la profondeur souhaitée.
3. Serrez fermement la molette Ⓒ.

ATTENTION !
Risque d'inconfort
– Veillez à ne pas coincer le ventre de l'utilisateur lorsque vous réglez la profondeur de la tablette.

Réglage de chaque côté

La tablette doit être réglée sur les côtés afin de s'adapter à la largeur d'assise du fauteuil et à la posture de l'utilisateur.

ATTENTION !
Risque d'inconfort
– Le réglage de la tablette de chaque côté doit être effectué par un technicien qualifié.

4.8 Kit de roulettes de transfert

Si votre fauteuil roulant est trop large pour certaines applications (trains/avions, passages étroits, portes étroites, par exemple), le kit de roulettes de transfert peut être utilisé.

AVERTISSEMENT !
– Lors de l'utilisation du kit de roulettes de transfert, les freins de stationnement ne sont plus opérationnels et vous ne pouvez pas contrôler votre fauteuil roulant par le biais des mains courantes.

Le kit de roulettes de transfert est directement fixé au châssis arrière en option.

AVERTISSEMENT !
Risque de basculement latéral
– Assurez-vous que des dispositifs anti-bascule munis du kit de roulettes de transfert sont installés de chaque côté du fauteuil roulant.

Installation du kit de roulettes de transfert

1. Activez les dispositifs anti-bascule munis du kit de roulettes de transfert de chaque côté,
   → *3.9 Dispositif anti-bascule, page 26*.
2. Avec l'aide d'un assistant, retirez la roue arrière
   → *7.4 Démontage et montage des roues arrière, page 50* et abaissez le fauteuil roulant sur le kit de roulettes de transfert.
3. Répétez la procédure de l'autre côté.

Remplacement du kit de roulettes de transfert par les roues arrière

1. Avec l'aide d'un assistant, réinstallez la roue arrière sur l'axe à démontage rapide
   → *7.4 Démontage et montage des roues arrière, page 50* et abaissez le fauteuil roulant sur la roue arrière.
2. Répétez la procédure de l'autre côté.

4.9 Pompe à air

La pompe à air est équipée d'un raccord universel.

1. Soulevez le capuchon de protection du raccord universel.
2. Enfoncez le raccord universel sur la valve de la roue et gonflez la roue.

4.10 Catadioptre

Vous pouvez fixer des réflecteurs sur les roues arrière.

5 Réglages (Mise en service)

5.1 Informations de sécurité

ATTENTION !
Risque de blessure
– Avant d'utiliser le fauteuil roulant, vérifiez son état général et ses principales fonctions, *8.2 Calendrier de maintenance, page 59* .

Votre fournisseur agréé vous fournira un fauteuil roulant prêt à l'emploi. Votre fournisseur vous expliquera les principales fonctions et s'assurera que le fauteuil roulant répond à vos besoins et à vos exigences.

Les réglages de la position de l’axe et des supports de roues avant doivent être effectués par un technicien qualifié.

Si vous recevez votre fauteuil roulant plié, consultez la section *7.2 Pliage et dépliage du fauteuil roulant, page 48*.

6 Déplacement en fauteuil roulant

6.1 Informations de sécurité

AVERTISSEMENT !
Risque d'accidents
Une pression irrégulière des pneus peut avoir une incidence significative sur la manipulation du fauteuil.
– Vérifiez la pression des pneus avant chaque déplacement.

AVERTISSEMENT !
Risque de chute du fauteuil roulant
Si les roues avant utilisées sont trop petites, le fauteuil roulant risque de se coincer en présence de bordures de trottoirs ou de rainures au sol.
– Assurez-vous que les roues avant sont adaptées à la surface sur laquelle le fauteuil circule.

ATTENTION !
Risque de pincement
Il existe parfois un tout petit espace entre la roue arrière et le garde-boue ou la manchette d'accoudoir dans lequel vous risquez de vous coincer les doigts.
– Veillez à utiliser exclusivement les mains courantes pour faire avancer le fauteuil roulant.

ATTENTION !
Risque de pincement
Il existe parfois un tout petit espace entre la roue arrière et le frein de stationnement dans lequel vous risquez de vous coincer les doigts.
– Veillez à utiliser exclusivement les mains courantes pour faire avancer le fauteuil roulant.

6.2 Freinage lors de l'utilisation

Lors d'un déplacement, pour freiner vous devez transférer une force à la main courante avec vos mains.

AVERTISSEMENT !
Risque de renversement
Si vous enclenchez les freins de stationnement alors que vous êtes en mouvement, il se peut que vous perdiez le contrôle dans le sens de déplacement, le fauteuil roulant risquant alors de s'arrêter brusquement, ce qui peut entraîner une collision ou votre chute.
– N'enclenchez jamais les freins de stationnement alors que vous êtes en mouvement.

AVERTISSEMENT !
Risque de chute du fauteuil roulant
Si une tierce-personne freine rapidement le fauteuil roulant en tirant sur les poignées de poussée, l'utilisateur risque de tomber du fauteuil roulant.
– Utilisez systématiquement la ceinture maintien si elle est présente.
– Assurez-vous que la tierce-personne est qualifiée pour manier des fauteuils roulants occupés.
– Actionnez simultanément les deux freins et ne prenez pas de pentes supérieures à 7° afin de garder une maîtrise parfaite de la direction du fauteuil roulant.
– Utilisez toujours les freins de stationnement afin d'assurer la sécurité du fauteuil roulant lors d'arrêts courts ou longs.

ATTENTION !
Risque de brûlure des mains
Si vous freinez pendant un long moment, une quantité importante de chaleur due au frottement est générée au niveau des mains courantes (plus particulièrement les mains courantes antidérapantes).
– Portez des gants adaptés.

1. Tenez les mains courantes et appuyez uniformément des deux mains jusqu'à ce que le fauteuil roulant s'arrête.

Freinage par une tierce-personne

Le frein pour une tierce-personne (frein à tambour) permet à une tierce-personne de freiner le fauteuil roulant lors de son déplacement. Il peut également servir de frein de stationnement.

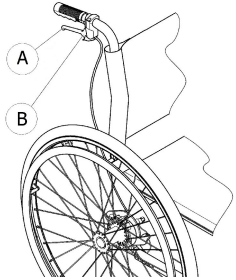

1. Pour freiner, tirez le levier de frein Ⓐ sur la poignée de poussée.
2. Pour stationner, tirez fermement le levier de frein et tirez le levier de sécurité Ⓑ vers le haut.
3. Pour relâcher le frein, tirez le levier de frein jusqu'à ce que le levier de sécurité se dégage.

6.3 S'installer dans le fauteuil/sortir du fauteuil roulant

AVERTISSEMENT !
Risque de renversement
Il existe un risque accru de renversement lors du transfert.
– Vous ne devez vous installer dans le fauteuil et en sortir sans aide que si vous êtes physiquement apte à le faire.
– Lors du transfert, positionnez-vous le plus loin possible dans le siège. Cela permettra d'éviter d'endommager la toile et de faire basculer le fauteuil roulant vers l'avant.
– Veillez à ce que les deux roues soient bien alignées vers l'avant.

AVERTISSEMENT !
Risque de renversement
Le fauteuil roulant risque de basculer vers l'avant si vous vous tenez debout sur les repose-pieds.
– Ne vous tenez jamais debout sur le repose-pieds lorsque vous montez dans le fauteuil ou en descendez.

ATTENTION !
Si vous desserrez ou endommagez les freins, le fauteuil roulant risque de se mettre à rouler de manière incontrôlée.
– Ne vous appuyez pas sur les freins lorsque vous vous installez dans le fauteuil ou en sortez.

IMPORTANT !
Les garde-boue et accoudoirs risquent d'être endommagés.
– Ne vous asseyez jamais sur les garde-boue ou les accoudoirs lorsque vous montez dans le fauteuil ou en descendez.

1. Mettez le fauteuil roulant aussi près que possible du siège dans lequel vous souhaitez vous installer.
2. Serrez les freins de stationnement.
3. Retirez les accoudoirs ou soulevez-les pour qu'ils ne vous gênent pas.
4. Retirez les repose-jambes ou poussez-les vers l'extérieur.
5. Placez vos pieds sur le sol.
6. Tenez le fauteuil roulant et, si nécessaire, tenez également un objet proche.
7. Déplacez-vous lentement à partir du fauteuil roulant.

6.4 Conduite et manœuvre du fauteuil roulant

Utilisez les mains courantes pour conduire et manœuvrer le fauteuil roulant.
Avant de conduire le fauteuil roulant sans une tierce-personne, vous devez trouver le point de bascule de votre fauteuil roulant.

AVERTISSEMENT !
Risque de basculement
Le fauteuil roulant risque de basculer vers l'arrière s'il n'est pas équipé de dispositif anti-bascule. Lors de la recherche du point de bascule, une tierce-personne doit se trouver juste derrière le fauteuil roulant pour le saisir au cas où il se renverse.
– Pour éviter le basculement, installez un dispositif anti-bascule.

AVERTISSEMENT !
Risque de basculement
Le fauteuil roulant risque de basculer vers l'avant.
– Lorsque vous configurez votre fauteuil roulant, testez son comportement en termes de basculement vers l'avant et ajustez votre style de conduite en conséquence.

ATTENTION !
Une lourde charge lourde accrochée au dossier peut altérer le centre de gravité du fauteuil roulant.
– Ajustez votre style de conduite en conséquence.

Recherche du point de bascule

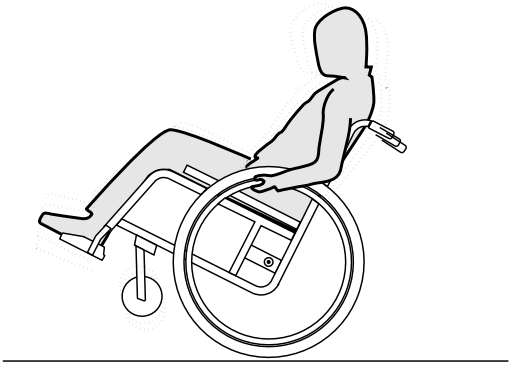

1. Desserrez le frein.
2. Roulez vers l'arrière sur une courte distance, saisissez les deux mains courantes et poussez vers l'avant avec un léger élan.
3. Le déplacement du poids et la conduite des mains courantes dans des directions opposée, vous permet d'identifier le point de bascule.

6.5 Franchissement de marches et de trottoirs

AVERTISSEMENT !
Risque de renversement
Lors du franchissement de marches, vous risquez de perdre votre équilibre et de renverser le fauteuil roulant.
– Approchez vous toujours des marches et des trottoirs lentement et avec précaution.
– Ne montez ni ne descendez jamais de marches supérieures à 25 cm.

ATTENTION !
Un dispositif anti-bascule activé empêche le fauteuil roulant de basculer vers l'arrière.
– Désactivez le dispositif anti-bascule avant de monter ou descendre des marches ou des trottoirs

AVERTISSEMENT !
Risque de blessure pour la tierce-personne et de détérioration du fauteuil roulant
L'inclinaison du fauteuil alors qu'il est occupé par un utilisateur lourd peut entraîner des blessures au dos chez la tierce-personne et endommager le fauteuil.
– Assurez-vous de pouvoir contrôler en toute sécurité le fauteuil roulant occupé par un utilisateur lourd avant d'effectuer une manœuvre d'inclinaison.

Descendre une marche avec l'aide d'une tierce-personne

1. Faites avancer le fauteuil roulant jusqu'au trottoir et saisissez les mains courantes.
2. La tierce-personne doit tenir les deux poignées de poussée, placer un pied sur l'aide à la bascule (si installée) et incliner le fauteuil roulant vers l'arrière pour que les roues avant se soulèvent du sol.
3. La tierce-personne doit ensuite maintenir le fauteuil roulant dans cette position, le pousser doucement pour descendre la marche, puis l'incliner vers l'avant jusqu'à ce que les roues avant retouchent le sol.

Monter une marche avec l'aide d'une tierce-personne

AVERTISSEMENT !
Risque de blessures graves
La montée fréquente de marches et trottoirs peut provoquer une rupture de fatigue plus précoce que prévue du dossier du fauteuil roulant.
L'utilisateur risque de chuter du fauteuil roulant.
– Utilisez systématiquement une aide à la bascule lorsque vous montez des marches ou des trottoirs.

1. Déplacez le fauteuil roulant vers l'arrière jusqu'à ce que les roues arrière touchent le trottoir.
2. La tierce-personne doit incliner le fauteuil roulant à l'aide des deux poignées de poussée de façon à ce que les roues avant se soulèvent du sol, puis tirer les roues arrière sur le trottoir jusqu'à ce que les roues avant puissent à nouveau reposer sur le sol.

Descendre une marche sans l'aide d'une tierce-personne

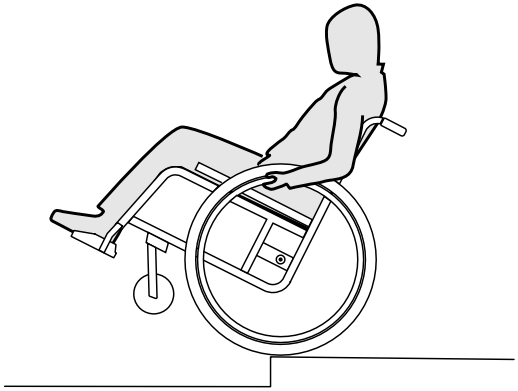

AVERTISSEMENT !
Risque de basculement
Lorsque vous descendez une marche sans l'aide d'une tierce-personne, vous risquez de basculer vers l'arrière si vous ne parvenez pas à garder le contrôle de votre fauteuil roulant.
– Apprenez d'abord à descendre une marche avec l'aide d'une tierce-personne.
– Apprenez à mettre le fauteuil en équilibre sur les roues arrière, *6.4 Conduite et manœuvre du fauteuil roulant, page 40*.

1. Faites avancer le fauteuil roulant jusqu'au trottoir, soulevez les roues avant et maintenez le fauteuil roulant en équilibre.
2. Faites ensuite rouler lentement les deux roues arrière sur le trottoir. Lors de cette opération, tenez fermement les mains courantes des deux mains jusqu'à ce que les roues avant reposent à nouveau sur le sol.

6.6 Franchissement d’escaliers

AVERTISSEMENT !
Risque de chute!
Lors du franchissement d’escaliers, vous pouvez perdre l’équilibre et chuter avec votre fauteuil roulant.
– Franchissez les escaliers comportant plus d’une marche uniquement avec deux accompagnateurs.

1. Il est possible de franchir des escaliers en passant d'une marche à l'autre, comme décrit ci-dessus. À cet effet, le premier accompagnateur se place derrière le fauteuil roulant et le tient au niveau des poignées. Le second accompagnateur enserre une partie fixe du châssis avant et bloque ainsi le fauteuil roulant à l'avant.

6.7 Franchissement de rampes et de pentes

AVERTISSEMENT !
Risque en cas de perte de contrôle du fauteuil roulant
Lors du franchissement de pentes, le fauteuil roulant risque de basculer vers l'arrière, vers l'avant ou sur le côté.
– Veillez à ce qu'une tierce-personne se tienne toujours derrière le fauteuil roulant à l'approche de pentes longues.
– Évitez les pentes latérales.
– Évitez les pentes supérieures à 7°.
– Évitez les changements brusques de direction sur une pente.

ATTENTION !
Votre fauteuil roulant risque de se mettre à rouler, même sur un terrain légèrement en pente, si vous ne le contrôlez pas au moyen des mains courantes.
– Utilisez les freins de stationnement si votre fauteuil roulant est à l'arrêt sur un terrain en pente.

Montée de pentes

Pour monter une pente, vous devez avoir un certain élan et le maintenir tout en contrôlant la direction.

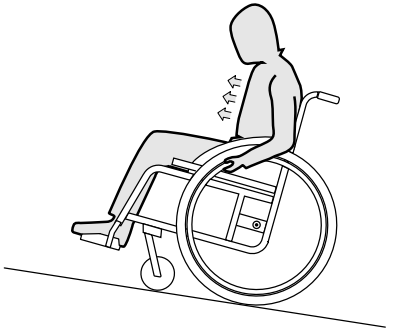

1. Penchez la partie supérieure de votre corps vers l'avant et faites avancer le fauteuil roulant par petits coups rapides et puissants sur les deux mains courantes.

Descente de pentes

Lorsque vous descendez une pente, vous devez impérativement contrôler votre direction et plus particulièrement votre vitesse.

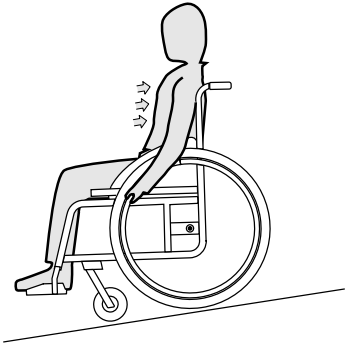

1. Penchez vous en arrière et assurez-vous que les mains courantes glissent dans vos mains. Vous devez être en mesure d'arrêter le fauteuil roulant à tout moment en saisissant les mains courantes.

ATTENTION !
Risque de brûlure des mains
Si vous freinez pendant un long moment, une quantité importante de chaleur due au frottement est générée au niveau des mains courantes (plus particulièrement les mains courantes antidérapantes).
– Portez des gants adaptés.

6.8 Stabilité et équilibre en position assise

Certaines activités et actions du quotidien nécessitent que vous vous penchiez du fauteuil roulant, en avant, de côté ou en arrière. Cela a une influence considérable sur la stabilité du fauteuil roulant. Pour pouvoir conserver votre équilibre à tout moment, respectez les points suivants:

Se pencher en avant

AVERTISSEMENT !
Risque de bascule
Lorsque vous vous penchez en avant, vous risquez de tomber du fauteuil roulant.
– Ne vous penchez jamais trop en avant et ne glissez pas vers l'avant de votre assise pour atteindre un objet.
– Ne vous penchez pas en avant entre vos genoux, pour ramasser quelque chose au sol.

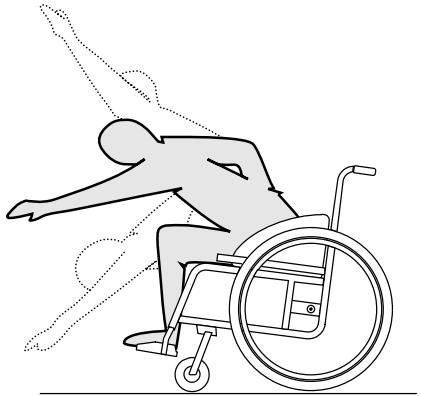

1. Orientez les roues avant vers l'avant. (Déplacez pour cela votre fauteuil roulant légèrement vers l'avant, puis revenez en arrière.)
2. Bloquez les deux freins d'arrêt.
3. Penchez-vous en avant juste assez pour que votre buste reste au-dessus des roues avant.

Saisir un objet en arrière

AVERTISSEMENT !
Risque de bascule
Si vous vous penchez trop en arrière, vous risquez de basculer avec le fauteuil roulant.
– Ne vous penchez pas au-delà du dossier.
– Utilisez un dispositif anti-bascule.

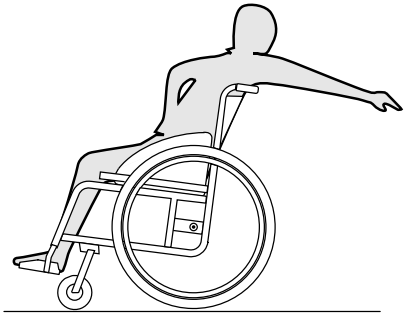

1. Orientez les roues avant vers l'avant. (Déplacez pour cela votre fauteuil roulant légèrement vers l'avant, puis revenez en arrière.)
2. Ne bloquez pas les freins d'arrêt.
3. Penchez-vous en arrière juste assez, sans pour autant modifier votre position assise.

7 Transport

7.1 Consignes de sécurité

AVERTISSEMENT !
Risque de blessure si le fauteuil n'est pas correctement fixé
En cas d'accident, de freinage brusque, etc. de graves blessures peuvent survenir suite à l'éjection de pièces du fauteuil.
– Retirez toujours les roues arrière lors du transport du fauteuil roulant.
– Fixez fermement toutes les pièces du fauteuil roulant dans le véhicule afin qu'elles ne risquent pas de se détacher pendant le trajet.

IMPORTANT!
Une dégradation excessive du matériel pourrait altérer la solidité des éléments porteurs.
– Ne déplacez pas votre fauteuil roulant sur un sol abrasif, si les roues sont démontées (par ex. traction du cadre sur l'asphalte).

7.2 Pliage et dépliage du fauteuil roulant

Pliage du fauteuil roulant

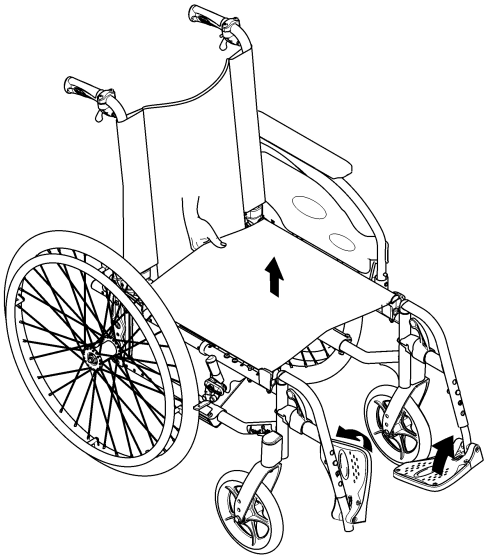

1. Retirez le coussin d'assise, le cas échéant.
2. Rabattez le tendeur de dossier vers le bas, le cas échéant.
3. Rabattez les palettes repose-pieds vers le haut.
4. Tirez la toile d'assise vers le haut.

Dépliage du fauteuil roulant

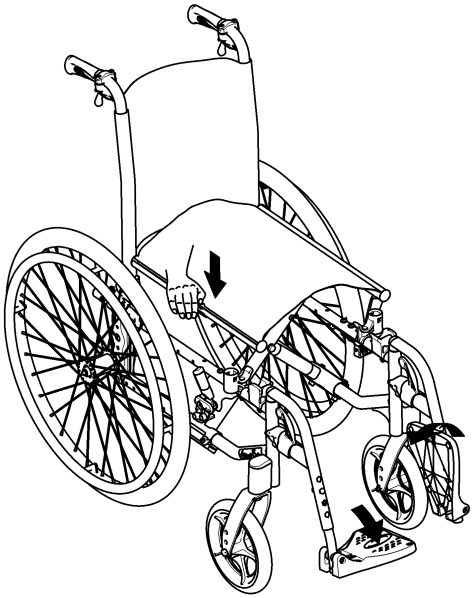

ATTENTION !
Risque de coincement des doigts !
Vous risquez de vous coincer les doigts entre le bord du siège et le châssis.
– Ne saisissez jamais le bord du siège avec les doigts.

1. Positionnez le fauteuil roulant à côté de vous.
2. Si possible, inclinez doucement le fauteuil roulant vers vous.
3. Avec votre main à plat, enfoncez le bord du siège le plus proche de vous de manière à aplatir la surface de l'assise.
4. Portez le dossier du fauteuil roulant complètement au sol et vérifiez que les bords du siège des deux côtés se trouvent dans les éléments d'appui.
5. Rabattez les palettes repose-pieds vers le bas.
6. Re-positionnez le tendeur de dossier, le cas échéant.

7.3 Soulèvement du fauteuil roulant

IMPORTANT !
– Ne saisissez jamais les pièces amovibles (accoudoirs, palettes) pour soulever le fauteuil roulant.
– Assurez-vous que les montants du dossier sont bien en place.

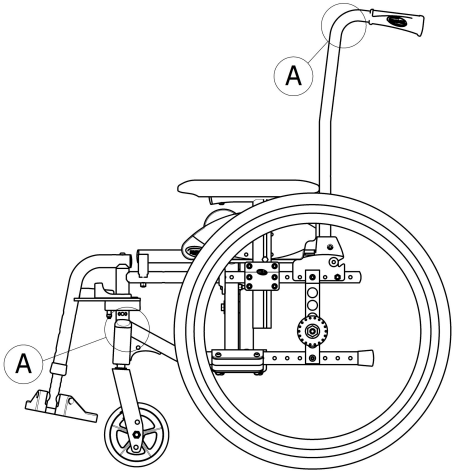

1. Pliez le fauteuil roulant. Reportez-vous au chapitre *7.2 Pliage et dépliage du fauteuil roulant, page 48*.
2. Soulevez toujours le fauteuil roulant en saisissant le châssis aux points Ⓐ.

7.4 Démontage et montage des roues arrière

AVERTISSEMENT !
Risque de renversement
Si l'axe à démontage rapide d'une roue arrière n'est pas entièrement enclenché, la roue risque de se desserrer pendant l'utilisation du fauteuil roulant. Cela peut provoquer le renversement du fauteuil roulant.
– Assurez-vous systématiquement que les axes à démontage rapide sont complètement enclenchés chaque fois que vous montez une roue.

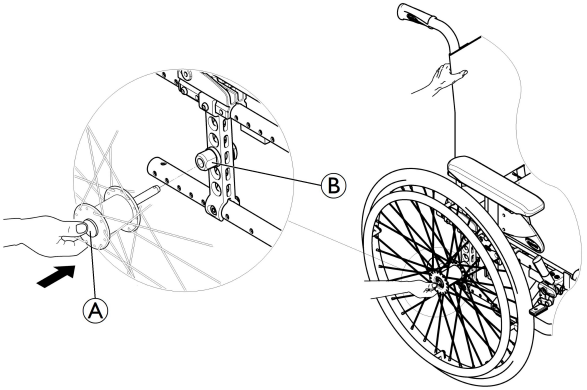

Démontage des roues arrière

1. Desserrez les freins.
2. D'une main, maintenez le fauteuil roulant en position droite.

3. De l’autre, maintenez la roue par la jante à rayons externes au niveau du moyeu de roue.
4. À l’aide du pouce, appuyez sur le bouton d’axe à démontage rapide Ⓐ. Maintenez-le enfoncé et sortez la roue du manchon de serrage Ⓑ.

Montage des roues arrière

1. Desserrez les freins.
2. D’une main, maintenez le fauteuil roulant en position droite.
3. De l’autre, maintenez la roue par la jante à rayons externes au niveau du moyeu de roue.
4. À l'aide du pouce, appuyez sur le bouton d'axe à démontage rapide et maintenez-le enfoncé.
5. Poussez l’axe dans le manchon de serrage Ⓑ jusqu’en butée.
6. Relâchez le bouton d'axe à démontage rapide et assurez-vous que la roue est bien fixée.

7.5 Transport du fauteuil roulant manuel sans occupant

ATTENTION !
Risque de blessure
– Si vous n'êtes pas en mesure de fixer en toute sécurité votre fauteuil roulant manuel dans un véhicule de transport, Invacare vous recommande de ne pas le transporter.

Votre fauteuil roulant manuel peut être transporté sans aucune restriction, sur route, par le train ou en avion. Certaines procédures de transport peuvent cependant être limitées ou interdites en vertu des règlements propres à chaque société de transport. Veuillez consulter la société de transport concernée dans chaque cas de figure.

- Invacare recommande vivement de fixer le fauteuil roulant manuel au plancher du véhicule de transport.

7.6 Transport du fauteuil roulant occupé en véhicule

Même lorsque le fauteuil roulant est bien fixé et que les instructions ci-dessous sont observées, les passagers risquent d'être blessés en cas de collision ou d'arrêt brutal. Invacare recommande donc vivement de transférer l'utilisateur du fauteuil roulant sur un siège du véhicule muni d'une ceinture de sécurité. Ne procédez à aucune modification ou substitution de parties du fauteuil (structure, châssis ou pièces) sans le consentement préalable par écrit d'Invacare Corporation. Le fauteuil roulant a été testé et répond aux exigences de la norme ISO 7176–19 (impact frontal).

AVERTISSEMENT !
Risque de blessure grave voir mortel
Pour utiliser le fauteuil roulant comme siège de véhicule, la hauteur de dossier doit être de 400 mm au minimum.

Un système de fixation doit être installé dans le véhicule si un fauteuil roulant doit y être transporté avec son utilisateur. Les systèmes de fixation du fauteuil roulant et de l'occupant doivent être conformes à la norme ISO 10542-1. Contactez votre fournisseur agréé Invacare local pour plus d'informations sur l'obtention et l'installation d'un système de fixation compatible et homologué.

AVERTISSEMENT !
Si, pour une raison quelconque, il est impossible de transférer l'utilisateur de fauteuil roulant sur un siège de véhicule, il est possible de garder le fauteuil comme siège pour le transport à condition d'observer les règles et procédures suivantes. Un kit de transport (en option) doit être installé sur le fauteuil à cet effet.
- Un système de fixation de fauteuil roulant à quatre points doit maintenir le fauteuil roulant dans le véhicule.
- L'utilisateur doit quant à lui être maintenu par un système de fixation du passager à trois points fixé au véhicule.
- Dans le fauteuil roulant, l'utilisateur peut également être maintenu par une ceinture de maintien.

AVERTISSEMENT !
Les dispositifs de sécurité ne doivent être utilisés que lorsque le poids de l'utilisateur de fauteuil roulant est supérieur ou égal à 22 kg (ISO-7176-19).
- Lorsque le poids de l'utilisateur est inférieur à 22 kg, le fauteuil roulant ne doit pas être utilisé comme siège de véhicule.

AVERTISSEMENT !
- Avant tout déplacement, contactez le transporteur afin de vous assurer de la disponibilité de l'équipement indiqué ci-dessous.
- Assurez-vous de la présence d'un dégagement suffisant autour du fauteuil roulant et de son utilisateur afin que ce dernier n'entre pas en contact avec d'autres passagers, des parties non protégées du véhicule, des options du fauteuil ou des points d'attache du système de fixation.

AVERTISSEMENT !
- Vérifiez si les points de fixation du fauteuil roulant ne sont pas endommagés et si les freins de stationnement sont en bon état de fonctionnement.
- Il est recommandé d'utiliser des pneus increvables pendant le transport afin d'éviter tout problème de freinage dû à une pression réduite des pneus.

AVERTISSEMENT !
Des blessures ou des dégâts matériels pourraient être provoqués par des options ou des pièces du fauteuil roulant détachées lors d'une collision ou d'un arrêt brutal.
– Assurez-vous que toutes les pièces et tous les accessoires amovibles ou détachables sont retirés du fauteuil roulant et rangés de manière sûre dans le véhicule.
– Le fauteuil roulant doit impérativement être vérifié par un technicien qualifié après tout accident, toute collision, etc.

Rampes et pentes :

AVERTISSEMENT !
Risque de blessure
Le fauteuil roulant peut avancer/reculer de manière incontrôlée par inadvertance.
– Ne laissez jamais l'utilisateur sans surveillance lorsque le fauteuil roulant est transporté sur des rampes ou des pentes.

Invacare recommande donc vivement de transférer l'utilisateur du fauteuil roulant dans le véhicule après avoir attaché la ceinture de maintien.

IMPORTANT !
– Consultez les manuels d'utilisation fournis avec les systèmes de fixation.
– Les illustrations suivantes peuvent différer selon le fournisseur du système de fixation.

Le choix de la configuration du fauteuil roulant (largeur et profondeur d'assise, empattement) affecte la maniabilité et l'accès aux véhicules à moteur.

Fixation du fauteuil roulant avec un système de fixation à quatre points

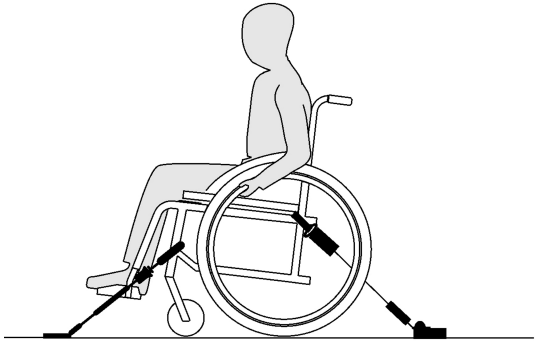

AVERTISSEMENT !
– Placez le fauteuil roulant dans le véhicule, avec l'utilisateur tourné dans le sens du déplacement.
– Enclenchez les freins de stationnement du fauteuil roulant.
– Activez le dispositif anti-bascule (le cas échéant).

Les points de fixation du fauteuil roulant où doivent passer les sangles du système de fixation sont indiqués par des symboles de mousquetons (reportez-vous aux figures

ci-dessous et à la section *2.3 Étiquettes et symboles figurant sur le produit, page 10*).

1. Utilisez les sangles avant et arrière du système de fixation à quatre points pour fixer le fauteuil roulant sur les rails du véhicule. Consultez le manuel d'utilisation fourni avec le système de fixation à quatre points.

Points de fixation latéraux avant des sangles :

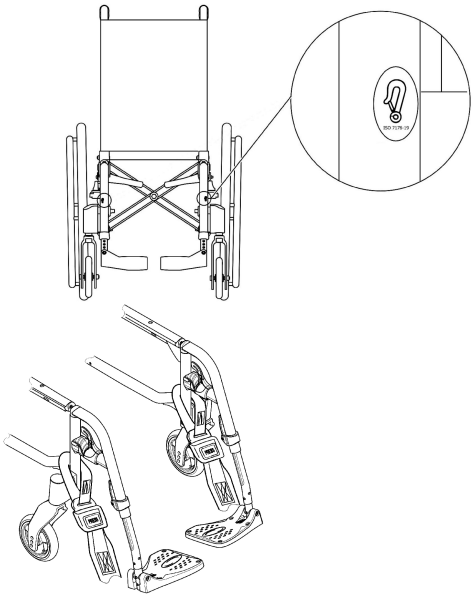

1. Fixez les sangles avant au-dessus des supports de roulettes avant, comme indiqué sur la figure ci-dessus (cf. emplacement des étiquettes de fixation).
2. Fixez les sangles avant sur le système de rails en vous reportant aux recommandations du fabricant de la ceinture de sécurité.
3. Desserrez les freins de stationnement et tendez les sangles avant en tirant le fauteuil roulant vers l'arrière par le dossier.
4. Enclenchez de nouveau les freins de stationnement.

Points de fixation latéraux arrière des mousquetons :

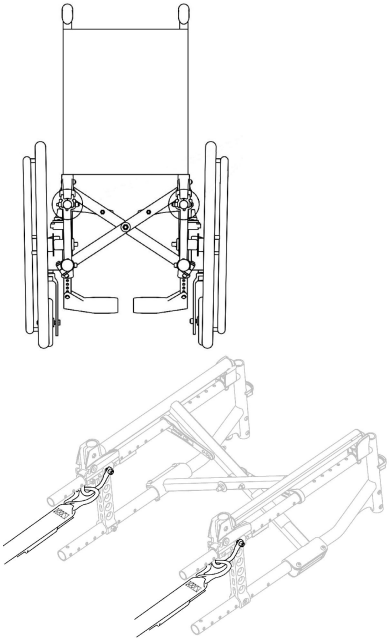

1. Fixez les mousquetons aux anneaux orange comme indiqué sur les deux figures ci-dessus.
2. Fixez les sangles arrière sur le système de rails en vous reportant aux recommandations du fabricant de ceinture de sécurité.
3. Tendez les sangles.

IMPORTANT !
– Assurez-vous que les mousquetons sont dotés d'un revêtement antiglisse afin de ne pas glisser latéralement sur l'essieu.

IMPORTANT !
– Vérifiez que les attaches soient bien enclenchées de chaque côté et qu'elles soient bien placées au même niveau sur les rails.
– Assurez-vous que l'angle formé par les rails et les sangles se trouve entre 40° et 45°.

L'accès aux anneaux orange arrière peut être plus difficile dans certaines configurations, en particulier sur la version Transit (taille de la roue arrière de 305 mm/12 po) associée à une largeur d'assise étroite (< 280 mm). Dans ce cas, les mousquetons peuvent rester fixés aux anneaux oranges, mais le débrayage temporaire des freins peut permettre d'obtenir plus d'espace. Assurez-vous que les freins sont complètement enclenchés après le déclic et appliquez-les un côté après l'autre de façon à ce que le fauteuil reste fixé en tout temps.

Réglage de la ceinture de maintien

AVERTISSEMENT !
La ceinture de maintien peut être utilisée en plus mais jamais à la place d'un système de fixation du passager agréé (ceinture à trois points).

1. Réglez la ceinture de maintien en fonction de l'occupant du fauteuil roulant (reportez-vous à la section *4.2 Ceinture de maintien, page 30*).

Mise en place du système de fixation du passager à trois points

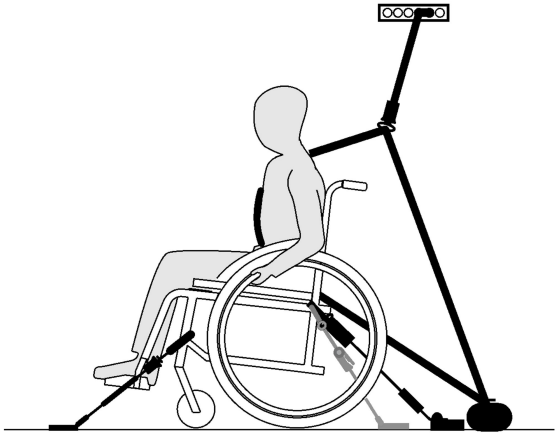

IMPORTANT !
L'illustration ci-dessus peut différer selon le fournisseur du système de fixation.

AVERTISSEMENT !

– Vérifiez si le système de fixation du passager à trois points est ajusté aussi près du torse du passager que possible sans occasionner de gêne ni se tordre.
– Vérifiez si le système de fixation du passager à trois points du passager n'est pas maintenu à l'écart du torse par une partie du fauteuil roulant telle que les accoudoirs, les roues, etc.
– Assurez-vous que la ceinture de sécurité ne frotte sur rien entre l'utilisateur et le point de fixation et que son chemin n'est pas obstrué par une partie du véhicule, du fauteuil roulant ou du siège, ou une quelconque option.
– Assurez-vous que la partie inférieure de la ceinture repose bien contre le bassin du passager et ne remonte pas au niveau de l'abdomen.
– Vérifiez si l'utilisateur peut atteindre le mécanisme de déblocage sans aide.

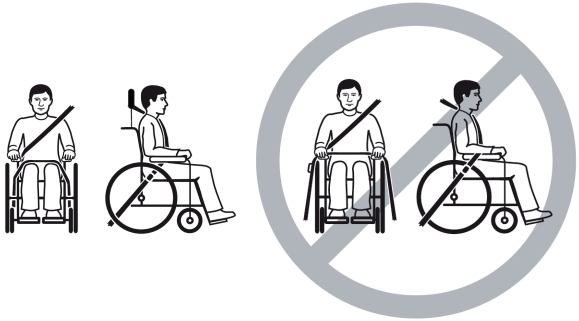

1. Fixez le système de fixation du passager à trois points conformément aux instructions fournies dans le manuel d'utilisation du système.

IMPORTANT !

– Appliquez la ceinture pelvienne du système de fixation à trois points dans la partie basse du bassin du passager afin que l'angle formé par la ceinture de maintien se trouve dans la zone souhaitée (A) de 30° à 75° par rapport à l'horizontale. Un angle assez prononcé est préférable, mais il ne doit jamais dépasser les 75°.

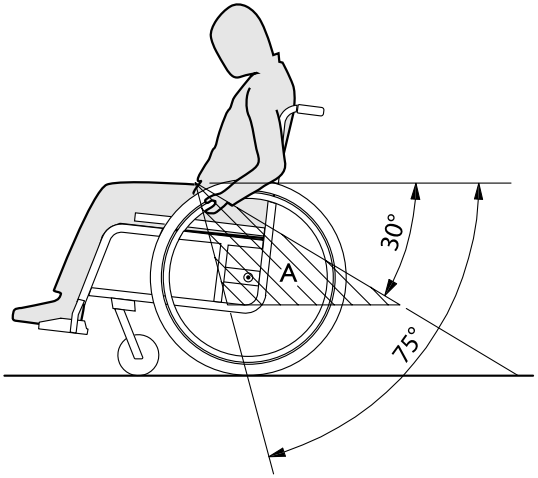
30°
A
75°

8 Maintenance

8.1 Informations de sécurité

AVERTISSEMENT !
Certains matériaux se détériorent naturellement avec le temps, ce qui est susceptible d'endommager les composants du fauteuil roulant.
– Votre fauteuil roulant doit être contrôlé par un technicien qualifié une fois par an au moins ou s'il n'a pas été utilisé sur une période prolongée.

Emballage pour retour
Le fauteuil roulant devra être expédié au fournisseur agréé dans un emballage approprié afin d'éviter tout dommage pendant le transport.

8.2 Calendrier de maintenance

Afin de garantir un fonctionnement sûr et fiable, procédez régulièrement aux contrôles visuels et aux opérations de maintenance ci-après ou confiez leur exécution à une autre personne.

	une fois par semaine	**une fois par mois**	**une fois par an**
Vérification de la pression des pneus	x		
Vérification du positionnement correct des roues arrière	x		
Vérification de la ceinture de maintien	x		
Vérification du mécanisme de pliage		x	
Vérification des roues avant		x	
Vérification des boulons		x	
Vérification des rayons		x	

	une fois par semaine	une fois par mois	une fois par an
Vérification des freins de stationnement		x	
Faites vérifier le fauteuil roulant par un technicien qualifié			x

Contrôle visuel général

1. Contrôlez l'absence de pièces desserrées, de fissures ou autres défauts sur le fauteuil roulant.
2. Si vous constatez un défaut, arrêtez immédiatement d'utiliser le fauteuil roulant et contactez un fournisseur agréé.

Vérification de la pression des pneus

1. Vérifiez la pression des pneus, consultez la section « Pneus » pour plus d'informations.
2. Gonflez les pneus à la pression indiquée.
3. Profitez de cette étape pour vérifier la bande de roulement.
4. Si nécessaire, changez les pneus.

Vérification du positionnement correct des roues arrière

1. Tirez sur la roue arrière pour vous assurer que l'axe à démontage rapide est positionné correctement. La roue ne doit pas se détacher.
2. Si les roues arrière ne sont pas correctement enclenchées, retirez les saletés ou dépôts éventuels. Si le problème persiste, refaites régler les axes à démontage rapide par un technicien qualifié.

Vérification de la ceinture de maintien

1. Assurez-vous que la ceinture de maintien est bien positionnée.

IMPORTANT !
- Les ceintures de maintien trop lâches doivent être réglées par un fournisseur agréé.
- Les ceintures de maintien endommagées doivent être remplacées par un technicien qualifié.

Vérification du mécanisme de pliage

1. Vérifiez que le mécanisme de pliage fonctionne facilement.

Vérification des roues avant

1. Vérifiez que les roues avant tournent librement.
2. Retirez les saletés et les cheveux sur les roulements des roues avant.
3. Les roues avant défectueuses ou usées doivent être remplacées par un technicien qualifié.

Vérification des boulons

Les boulons peuvent se desserrer en raison de leur utilisation constante.

1. Vérifiez que les boulons sont bien serrés et sans jeu (sur le repose-pieds, la roulette, le carter de roulette, la toile d'assise, les côtés, le dossier, le châssis, le module d'assise).
2. Resserrez les éventuels boulons mal serrés au couple prescrit. Consultez à cet effet le manuel de maintenance, disponible sur Internet à l'adresse www.invacare.eu.com.

IMPORTANT !
Des vis/écrous autobloquants ou un adhésif frein-filet sont utilisés pour plusieurs vissages. S'ils sont desserrés, ils doivent être remplacés par de nouveaux écrous/vis autobloquants ou être refixés avec un nouvel adhésif frein-filet.
– Les vis/écrous autobloquants doivent être remplacés par un technicien qualifié.

Vérification de la tension des rayons

Les rayons ne doivent pas être lâches ni déformés.

1. Les rayons de roue mal fixés doivent être serrés par un technicien qualifié.
2. Les rayons de roue cassés doivent être remplacés par un technicien qualifié.

Vérification des freins de stationnement

1. Vérifiez que les freins de stationnement sont correctement positionnés. Le frein est bien réglé si le patin de frein ne pénètre pas de plus de quelques millimètres dans le pneu, quand le frein est activé.
2. Si leur réglage vous semble incorrect, faites régler les freins par un technicien qualifié.

IMPORTANT !
Il convient d'effectuer un nouveau réglage des freins de stationnement après le remplacement des roues arrière ou leur repositionnement.

Contrôle suite à une forte collision ou à un coup violent

IMPORTANT !
Le fauteuil roulant peut subir des dommages non détectables à l'œil nu, suite à une forte collision ou un coup violent.
– Il est primordial de faire contrôler votre fauteuil roulant par un technicien qualifié après une forte collision ou un coup violent.

Réparation ou remplacement d'une chambre à air

1. Retirez la roue arrière et chassez l'air présent dans la chambre à air.
2. Retirez un pneu de la jante à l'aide d'un démonte-pneu de bicyclette. N'utilisez pas d'objets tranchants comme un tournevis qui risqueraient d'endommager la chambre à air.
3. Retirez la chambre à air du pneu.
4. Réparez la chambre à air à l'aide d'un kit de réparation pour bicyclette ou remplacez-la, si nécessaire.
5. Gonflez légèrement la chambre à air jusqu'à ce qu'elle prenne sa forme arrondie.
6. Insérez la valve dans le trou de valve sur la jante et placez la chambre à air à l'intérieur du pneu (la chambre à air doit suivre le pourtour du pneu sans plisser).
7. Soulevez la paroi du pneu sur le bord de la jante. Commencez près de la valve en utilisant un démonte-pneu de bicyclette. Lors de cette opération, effectuez un contrôle complet pour vous assurer que la chambre à air n'est pas coincée entre le pneu et la jante.
8. Gonflez le pneu jusqu'à la pression maximale admissible. Assurez-vous que de l'air ne s'échappe pas du pneu.

Pièces de rechange

Toutes les pièces de rechange peuvent être obtenues auprès d'un fournisseur Invacare agréé.

8.3 Nettoyage et désinfection

8.3.1 Informations de sécurité générales

ATTENTION !
Risque de contamination
– Prenez toutes les précautions nécessaires pour vous protéger et portez un équipement de protection adéquat.

IMPORTANT !
Des méthodes ou des liquides inappropriés risqueraient de blesser quelqu'un ou d'endommager le produit.
– Tous les désinfectants et agents de nettoyage utilisés doivent être efficaces, compatibles entre eux et protéger les surfaces qu'ils sont censés nettoyer.
– N'utilisez jamais d'agents de nettoyage corrosifs (alcalins, acides, etc.) ou abrasifs. Nous recommandons d'utiliser un agent de nettoyage ménager ordinaire, comme du liquide vaisselle, sauf indication contraire dans les instructions de nettoyage.
– N'utilisez jamais de solvant (diluant cellulosique, acétone, etc.) qui modifie la structure du plastique ou dissout les étiquettes apposées.
– Procédez à un séchage complet du produit avant toute nouvelle utilisation.

Pour le nettoyage et la désinfection en environnement clinique ou de soins à long terme, suivez les procédures internes.

8.3.2 Fréquence de nettoyage

IMPORTANT !
Une désinfection et un nettoyage régulier garantissent un bon fonctionnement, augmentent la durée de vie et permettent d'éviter toute contamination.
Nettoyez et désinfectez le produit
– régulièrement lors de son utilisation,
– avant et après toute procédure d'entretien,
– lorsqu'il a été en contact avec des fluides corporels, quels qu'ils soient,
– avant de l'utiliser pour un nouvel utilisateur.

8.3.3 Nettoyage

IMPORTANT !
En cas d'endommagement de la surface, la saleté, le sable et l'eau de mer peuvent endommager les roulements et rouiller les pièces métalliques.
– N'exposez le fauteuil roulant au sable et à l'eau de mer que pour de brèves périodes et nettoyez-le après chaque accès à la plage.
– Si le fauteuil roulant est sale, éliminez la saleté dès que possible à l'aide d'un chiffon humide et séchez-le soigneusement.

1. Retirez les éventuelles options montées (uniquement les options qui ne nécessitent pas d'outils).
2. Essuyez les différentes pièces à l'aide d'un chiffon ou d'une brosse souple, d'agents de nettoyage ménagers ordinaires (pH = 6-8) et d'eau chaude.
3. Rincez ensuite à l'eau chaude.
4. Essuyez soigneusement les pièces avec un chiffon sec.

Pour éliminer les points d'abrasion et raviver le lustre de votre fauteuil roulant, vous pouvez utiliser des produits de polissage pour voiture et de la cire lustrante.

Nettoyage de la toile

Pour le nettoyage de la toile, reportez-vous aux instructions indiquées sur les étiquettes de l'assise, du coussin et de la toile de dossier.

Si possible, faites toujours chevaucher les bandes autoagrippantes (les parties qui s'accrochent entre elles) avant le nettoyage, afin de réduire l'accumulation de peluches et de fils sur les bandes de crochets et aussi pour éviter que les bandes n'abîment la toile.

8.3.4 Désinfection

Il est possible de désinfecter le fauteuil roulant en le vaporisant ou en l'essuyant avec des désinfectants testés et approuvés.

Vaporisez un produit de nettoyage et de désinfection doux (bactéricide et fongicide conforme aux normes EN1040 / EN1276 / EN1650) et suivez les instructions du fabricant.

1. Essuyez toutes les surfaces généralement accessibles à l'aide d'un chiffon doux et d'un désinfectant ménager ordinaire.
2. Laissez sécher le produit à l'air.

9 Dépannage

9.1 Informations de sécurité

Un usage quotidien, des réglages ou encore des modifications du fauteuil roulant risquent d'occasionner des défauts. Le tableau ci-dessous indique comment identifier les défauts et les corriger.

Certaines des actions répertoriées doivent être effectuées par un technicien qualifié. Elle sont mentionnées. Nous vous recommandons de confier *tous* les réglages à un technicien qualifié.

ATTENTION !

– Si vous constatez un défaut sur votre fauteuil roulant (une modification significative lors de sa manœuvre, par exemple), cessez immédiatement de l'utiliser et contactez votre fournisseur.

9.2 Identification et résolution des pannes

Défaillance	Cause possible	Action
Le fauteuil roulant ne se déplace pas en ligne droite.	Pression des pneus incorrecte sur une roue arrière	Corrigez la pression des pneus, *11.3 Pneus, page 70*
	Un ou plusieurs rayons sont cassés	Remplacez les rayons défectueux, → technicien qualifié
	Tension inégale des rayons	Serrez les rayons lâches, → technicien qualifié
	Les roulements de roulette sont sales ou endommagés	Nettoyez les roulements ou remplacez la roulette, → technicien qualifié
Le fauteuil roulant bascule trop facilement vers l'arrière	Les roues arrière sont montées trop en avant	Montez les roues arrière plus vers l'arrière, → technicien qualifié
	Angle du dossier trop important	Réduisez l'angle du dossier, → technicien qualifié
	Angle d'assise trop important	Montez la roulette supérieure sur la fourche avant, → technicien qualifié Optez pour une fourche avant plus petite, → technicien qualifié
Les freins réagissent de manière insuffisante ou asymétrique	Pression des pneus incorrecte sur un ou sur les deux pneu(s) arrière	Corrigez la pression des pneus, *11.3 Pneus, page 70*
	Réglage des freins incorrect	Corrigez le réglage du frein, → technicien qualifié
Résistance au roulage très élevée	La pression des pneus est insuffisante dans les pneus arrière	Corrigez la pression des pneus, *11.3 Pneus, page 70*
	Roues arrière non parallèles	Assurez-vous que les roues arrière sont bien parallèles, → technicien qualifié
Les roulettes oscillent lors des déplacements rapides	Tension insuffisante dans le bloc de roulements à billes de la roulette	Serrez légèrement l'écrou sur l'axe du bloc de roulements à billes, → technicien qualifié
	La roulette est lisse	Remplacez la roulette, → technicien qualifié

Défaillance	Cause possible	Action
La roulette manque de mobilité ou est bloquée	Les roulements sont sales ou défectueux	Nettoyez les roulements ou remplacez la roulette, → technicien qualifié
Le fauteuil roulant est très difficile à déplier	La toile de dossier est trop tendue	Desserrez légèrement les bandes autoagrippantes de la toile de dossier, *3.5.2 Toile de dossier réglable, page 16*

10 Après l'utilisation

10.1 Stockage

IMPORTANT !
Risque d'endommagement du produit
- N'entreposez pas le produit près de sources de chaleur.
- Ne déposez jamais d'autres objets sur le fauteuil roulant.
- Rangez le fauteuil roulant à l'intérieur dans un environnement sec.
- Consultez les limites de température indiquées au chapitre *11 Caractéristiques Techniques, page 68*.

Après une longue période de stockage (supérieure à quatre mois), il est nécessaire de procéder à une inspection du fauteuil roulant comme indiqué dans le chapitre *8 Maintenance, page 59*.

10.2 Mise au rebut

Préservez l'environnement en faisant recycler ce produit en fin de vie dans un centre de recyclage.

Désassemblez le produit et ses composants afin que les différents matériaux puissent être séparés et recyclés individuellement.

La mise au rebut et le recyclage des produits usagés et de l'emballage doivent respecter la législation et les règlements relatifs à la gestion des déchets de chaque pays. Contactez votre organisme local de traitement des déchets pour plus d'informations.

10.3 Reconditionnement

Ce produit peut être réutilisé. Pour reconditionner le produit en vue de son utilisation par un nouvel utilisateur, il convient d'effectuer les opérations suivantes :

- Examen
- Nettoyage et désinfection
- Adaptation au nouvel utilisateur

Pour plus d'informations, reportez-vous à la section *8 Maintenance, page 59* et au manuel de maintenance de ce produit.

Veillez à le remettre le manuel d'utilisation en même temps que le produit.

Si un dommage ou un dysfonctionnement est détecté, ne réutilisez pas le produit.

11 Caractéristiques Techniques

11.1 Dimensions et poids

Toutes les dimensions et les spécifications de poids se rapportent à une gamme étendue de fauteuils roulants dans une configuration standard. Les dimensions et le poids (d'après la norme ISO 7176–1/5/7) peuvent varier en fonction des configurations.

IMPORTANT !
- Dans certaines configurations, l'encombrement du fauteuil roulant prêt à l'emploi dépasse les limites autorisées et l'accès aux issues de secours n'est pas possible.
- Dans certaines configurations, la taille du fauteuil roulant dépasse les dimensions recommandées pour les déplacements en train au sein de l'UE.

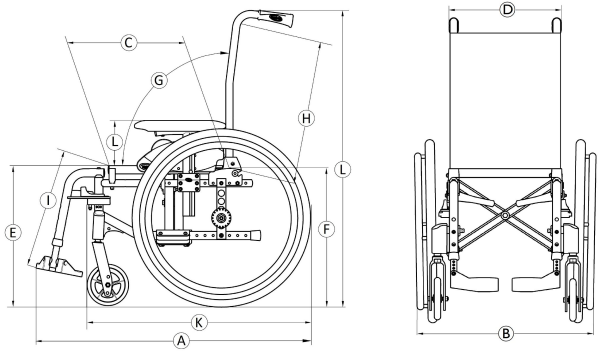

	Poids maximal de l'utilisateur	80 kg
Ⓐ	Longueur totale avec repose-jambes	690 – 1000 mm
Ⓑ	Largeur totale	365 – 585 mm
	Longueur plié	690 – 1000 mm
	Largeur plié	315 mm
	Hauteur plié	870 – 1130 mm
	Poids total	à partir de 13,5 – 15,5 kg
	Poids de la partie plus lourde	8 – 12 kg
	Stabilité statique	En descente : 0° – 7° En montée : 0° – 16° Latérale : 0° – 15°
	Angle du plan d'assise	1,5° – 8,5°
Ⓒ	Profondeur d'assise effective	200 – 375 mm
Ⓓ	Largeur d'assise effective	205 – 380 mm, par incréments de 25 mm
Ⓔ	Hauteur d'assise avant	410 – 460 mm, par incréments de 25 mm
Ⓕ	Hauteur d'assise arrière	335 – 440 mm, par incréments de 25 mm

Ⓖ	Angle du dossier	Plage : 0° / +30° Fixe : 90° (+7°) Dossier inclinable : 90° (0°/+30°) mm, par incréments de 10°
Ⓗ	Hauteur de dossier	350 – 450 mm
Ⓘ	Distance repose-pied à assise	125 – 450 mm, par incréments de 10 mm
	Angle pied à assise	0° – 90°
Ⓙ	Hauteur de l'accoudoir à l'assise	N°1 : 150 – 280 mm
	Logement avant de la structure de l'accoudoir	282mm
	Diamètre de la main courante	440 – 490 mm
	Emplacement horizontal de l'essieu	–75 / + 25 mm
	Rayon de braquage minimum	395 mm
	Largeur du rangement	240 mm
	Hauteur du rangement	500 – 620 mm
	Longueur du rangement	à partir de 815 – 990 mm
Ⓚ	Longueur totale sans repose-jambes	460 – 820 mm
Ⓛ	Hauteur globale	870 – 1130 mm
	Largeur du pivot	1210 mm
	Angle maximal de pente du frein	7°

11.2 Poids maximum des pièces amovibles

Poids maximum des pièces amovibles	
Pièce :	**Poids maximum :**
Repose-jambes à angle réglable avec coussin appui-mollets et repose-pied	1,77 kg
Accoudoir	0,59 kg
Roue arrière 550 mm (22") pleine avec main courante et protège-rayons	1,98 kg
Appui-tête/Appui-nuque	1,09 kg
Coussin de dossier	1,00 kg
Coussin d'assise	0,7 kg
Tablette	1,91 kg

11.3 Pneus

La pression idéale dépend du type de pneu.

Pneu	Pression max.		
Pneu pneumatique profilé : 560 mm (22 po) ; 515 mm (20 po)	4,5 bars	450 kPa	65 psi
Pneumatique plein : 560 mm (22 po) ; 515 mm (20 po) ; 305 mm (12 po)	-	-	-
Pneumatique plein : 125 mm (5 po)	-	-	-

La compatibilité des pneus répertoriés ci-dessus dépend de la configuration et/ou du modèle de votre fauteuil roulant.

En cas de crevaison d'un pneu, veuillez consulter un atelier approprié (une boutique de réparation de vélos, un fournisseur de vélos, etc., par exemple) pour le remplacement de la chambre à air par une personne qualifiée.

La taille du pneu est indiquée sur la paroi latérale du pneu. Le remplacement des pneus doit être effectué par un technicien qualifié.

ATTENTION !
– La pression des pneus doit être équivalente dans les deux roues afin d'éviter une réduction du confort de conduite, de préserver l'efficacité des freins et de faciliter la propulsion du fauteuil roulant.

11.4 Matériaux

Châssis/tubes de dossier	Aluminium, acier
Toile (siège et dossier)	Mousse de polyuréthane, tissu de nylon et polyester
Poignées de poussée	PVC
Pièces en plastiques telles que poignées de frein, protège-vêtements, palettes repose-pieds et manchettes d'accoudoir et pièces de la plupart des options	Thermoplastique (par exemple, PA, PE, PP, ABS et PUR) conformément au symbole qui figure sur les pièces
Mécanisme de pliage/renfort vertical/fixations/fourches de roue avant	Aluminium, acier
Vis, rondelles et écrous	Acier

Tous les matériaux utilisés sont protégés contre la corrosion. Nous n'utilisons que des matériaux et composants conformes au règlement REACH.

Systèmes antivol et de détection des métaux : dans de rares cas, les matériaux utilisés dans le fauteuil roulant peuvent activer les systèmes antivol et de détection des métaux.

11.5 Conditions ambiantes

	Stockage et transport	Utilisation
Température	-20 °C à 40 °C	-5 °C à 40 °C
Humidité relative	de 20 à 90 % à 30 °C, sans condensation	
Pression atmosphérique	de 800 hPa à 1060 hPa	

Il est important de noter que si le fauteuil roulant a été stocké à basse température, il doit être adapté comme indiqué dans le chapitre *8 Maintenance, page 59* avant d'être utilisé.

Invacare distributors

France:
Invacare Poirier SAS
Route de St Roch
F-37230 Fondettes
Tel: (33) (0)2 47 62 64 66
Fax: (33) (0)2 47 42 12 24
contactfr@invacare.com
www.invacare.fr

Belgium & Luxemburg:
Invacare nv
Autobaan 22
B-8210 Loppem
Tel: (32) (0)50 83 10 10
Fax: (32) (0)50 83 10 11
belgium@invacare.com
www.invacare.be

Schweiz / Suisse / Svizzera:
Invacare AG
Benkenstrasse 260
CH-4108 Witterswil
Tel: (41) (0)61 487 70 80
Fax: (41) (0)61 487 70 81
switzerland@invacare.com
www.invacare.ch

Invacare France Operations SAS
Route de St Roch
F–37230 Fondettes
France

1608534-E 2021-10-08

Making Life's Experiences Possible®

Yes, you can.